РПК

ИНЖЕНЕРНЫЕ РЕШЕНИЯ
От простого к лучшему

АДЛ. В основе успешных проектов

Стальные шаровые краны «Бивал» для газораспределительных систем

- для природного газа, воздуха, нейтральных газов и минеральных масел

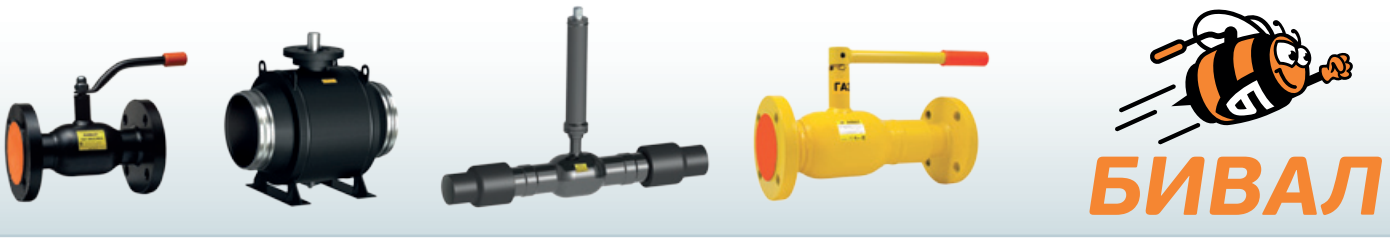

БИВАЛ

СТАЛЬНЫЕ ШАРОВЫЕ КРАНЫ «БИВАЛ»

Надежная, легкая в эксплуатации, долговечная запорная трубопроводная арматура для систем теплоснабжения, газоснабжения, вентиляции и охлаждения

ОСНОВНЫЕ ПРЕИМУЩЕСТВА

- Российское производство и европейские технологии
- Контроль качества на каждом этапе производства
- Класс герметичности А
- Срок эксплуатации — более 25 лет
- Хладостойкое исполнение
- Газовое исполнение
- Серии для подземной установки
- Различные типы управления
- В наличии на складе в Москве

СТАЛЬНЫЕ ШАРОВЫЕ КРАНЫ «БИВАЛ» ДЛЯ ГАЗОРАСПРЕДЕЛИТЕЛЬНЫХ СИСТЕМ

Корпус окрашен специальной термостойкой эмалью, которая обладает высокой устойчивостью к возникновению царапин и сколов.

Технология сварки сертифицирована в НАКС.

Тестирование каждого крана с присвоением индивидуального номера.

Сделано в АДЛ
РОССИЙСКИЙ ПРОДУКТ
DN 15–1200
PN 1,6 / 2,5 / 4,0 МПа

Полированный шар из нержавеющей стали, шероховатость поверхности не превышает 0,1 мкм. Острые кромки на шаре в местах работы седловых уплотнений скруглены радиусом. Дополнительно шар покрыт смазкой, что позволяет снизить трение и, соответственно, износ кольцевых уплотнений и увеличить срок эксплуатации крана.

Упаковка каждого изделия.

Седловое уплотнение выполнено из фторопласта с добавлением 20 % углерода и нитрила NBR, что повышает ресурс и сохраняет класс герметичности А на долгие годы.

Тарельчатые пружины создают дополнительное подпружинивание седла, обеспечивая тем самым класс герметичности А в обоих направлениях потока среды.

Резьба / Сварка / Фланец
стандартный / полный проход
DN 15–1200
PN 1,6 / 2,5 / 4,0 МПа

Удлинение штока,
стандартный / полный проход
DN 32–1200
PN 2,5 / 4,0 МПа

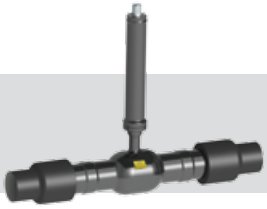

Удлинение штока,
патрубки из полиэтилена
DN 32–300
PN 1,0 / 1,6 МПа

С изолирующей вставкой
полный проход
DN 20–300
PN 1,6 МПа

Антивандальное исполнение
стандарный / полный проход
DN 15–150
PN 1,6 / 2,5 / 4,0 МПа

Компания оставляет за собой право вносить конструктивные изменения
АДЛ — производство и поставки оборудования для инженерных систем
Тел.: +7 (495) 937-89-68, +7 (495) 221-63-78 | Факс: +7 (495) 933-85-01/02
info@adl.ru | www.adl.ru | Интернет-магазин: www.valve.ru

Содержание

Краткая информация о компании АДЛ 5
Стальные шаровые краны «Бивал» для систем газоснабжения и газораспределения — качество в деталях! 6

Российские стальные шаровые краны «Бивал» 7
Маркировка стальных шаровых кранов «Бивал» 7

«Бивал» / стандартный проход 8
КШГ Серия 12, DN 15–50, PN 4,0 МПа, Резьба / Резьба 8
КШГ Серия 12, DN 15–50, PN 4,0 МПа, Сварка / Сварка 9
КШГ Серия 12, DN 65–100, PN 2,5 МПа, Сварка / Сварка 10
КШГ Серия 12, DN 125–500, PN 2,5 МПа, Сварка / Сварка 11
КШГ Серия 11, DN 400–600, PN 2,5 МПа, Сварка / Сварка 12
КШГ Серия 12, DN 15–50, PN 4,0 МПа, Резьба / Сварка 13
КШГ Серия 12, DN 20–150, PN 2,5 / 4,0 МПа, Фланец / Сварка 14
КШГ Серия 12, DN 15–50, PN 2,5 / 4,0 МПа, Фланец / Фланец 15
КШГ Серия 12, DN 65–100, PN 1,6 / 2,5 МПа, Фланец / Фланец 16
КШГ Серия 12, DN 125–500, PN 1,6 / 2,5 МПа, Фланец / Фланец 17
КШГ Серия 11, DN 400–600, PN 1,6 / 2,5 МПа, Фланец / Фланец 18

Специальные серии «Бивал» / стандартный проход 19
КШГ Серия 82, антивандальное исполнение, DN 15–150, PN 1,6 / 2,5 / 4,0 МПа 19
КШГ Серия 32, для подземной установки с изоляцией весьма усиленного типа, DN 32–600, PN 2,5 / 4,0 МПа 20
КШГ Серия 42/52, для подземной установки с изоляцией весьма усиленного типа, патрубки из полиэтилена ПЭ-100, ГАЗ SDR 11/9, DN 50–300, PN 1,0 / 1,6 МПа 21
КШГ Серия 72, для реновации, DN 50–150, PN 1,6 МПа, Фланец / Фланец 22

«Бивал» / полный проход 23
КШГ Серия 15, DN 15–50, PN 2,5 / 4,0 МПа, Резьба / Резьба 23
КШГ Серия 15, DN 15–40, PN 4,0 МПа, Сварка / Сварка 24
КШГ Серия 15, DN 50–80, PN 2,5 МПа, Сварка / Сварка 25
КШГ Серия 15, DN 100–400, PN 2,5 МПа, Сварка / Сварка 26
КШГ Серия 14, DN 350–1200, PN 2,5 / 4,0 МПа, Сварка / Сварка 27
КШГ Серия 15, DN 15–40, PN 4,0 МПа, Фланец / Фланец 28
КШГ Серия 15, DN 50–80, PN 1,6 / 2,5 МПа, Фланец / Фланец 29
КШГ Серия 15, DN 100–400, PN 1,6 / 2,5 МПа, Фланец / Фланец 30
КШГ Серия 14, DN 350–1200, PN 1,6 / 2,5 МПа, Фланец / Фланец 31

Специальные серии «Бивал» / полный проход 32
КШГ Серия 85, антивандальное исполнение, DN 15–125, PN 1,6 / 2,5 / 4,0 МПа 32
КШГ Серия 35, для подземной установки с изоляцией весьма усиленного типа, DN 32–300, PN 2,5 / 4,0 МПа 33
КШГ Серия 34, для подземной установки с изоляцией весьма усиленного типа, DN 350–1200, PN 2,5 МПа 34
КШГ Серия 45/55, для подземной установки с изоляцией весьма усиленного типа, патрубки из полиэтилена ПЭ-100, ГАЗ SDR 11/9, DN 32–300, PN 1,0 / 1,6 МПа 35
КШГИ Серия 15, с изолирующей вставкой, DN 20–300, PN 1,6 МПа, Фланец / Фланец 36
КШГИ Серия 15, с изолирующей вставкой, DN 20–300, PN 1,6 МПа, Сварка / Сварка 37
КШГИ Серия 15, с изолирующей вставкой, DN 20–50, PN 1,6 МПа, Резьба / Резьба 38
КШГ Серия 65, DN 50–200, PN 1,6 МПа, Фланец / Фланец 39

«Бивал» для других областей применения 40
КШМ, для минеральных масел, нейтральных к материалам уплотнений крана, DN 15–300, PN 1,6 / 2,5 / 4,0 МПа 40

«Бивал» для магистральных трубопроводов 41
Маркировка стальных шаровых кранов «Бивал» КШГ 16 41
КШГ Серия 16, DN 10–200, PN до 16,0 МПа 42
Спецификация материалов 43

Вставки электроизолирующие 44
Вставки электроизолирующие, DN 20–300, PN 1,6 МПа, Резьба/Резьба, Фланец/Фланец, Сварка/Сварка 44

Фланцы 46
Фланцы плоские ГОСТ 33259-2015 46

Управление 48
Механический редуктор для кранов «Бивал», DN 100–1200 мм 48
Электроприводы серии SQ для кранов «Бивал», DN 65–200 мм 49
Электроприводы серии SA в комбинации с червячным редуктором серии GS для кранов «Бивал», DN 200–1200 мм 50
Усилие, необходимое для закрытия крана 51
ISO фланец для присоединения приводов на краны 52

Конструкция и материалы 53
Описание материалов «Бивал» серии КШГ 10, DN 15–150 мм 53
Описание материалов «Бивал», DN 15–600 мм (стандартный проход) 54
Описание материалов «Бивал», DN 15–400 мм (полный проход) 55
Описание материалов «Бивал» с изолирующей вставкой (полный проход), DN 20–300 мм 56
Особенности конструкции полнопроходных шаровых кранов «Бивал», DN 350–1200 мм 57
Особенности конструкции полнопроходных шаровых кранов «Бивал», DN 350–1200 мм 58
Описание материалов «Бивал» (полный проход), DN 350–1200 мм 59

Установка и эксплуатация 60
Стальные шаровые краны «Бивал». Установка и эксплуатация 60
Инструкция по установке механических редукторов серии Q на шаровые краны «Бивал» 61

Разрешительная документация 62

Краткая информация о компании АДЛ

АДЛ основана в 1994 году в Москве.
АДЛ занимает лидирующее положение в области разработки, производства и поставок оборудования для инженерных систем для секторов ЖКХ и строительства, а также технологических процессов различных отраслей промышленности.

Производственный комплекс
В 2002 году открыта первая очередь производственного комплекса, расположенного в п. Радужный (Коломенский район, Московская область). Завод АДЛ сегодня — это два просторных производственных цеха и современные складские логистические комплексы, оборудованные системой WMS.

АДЛ — в основе успешных проектов
Наша миссия — работать для того, чтобы наши партнеры и заказчики могли успешно воплотить в жизнь свои проекты в любых отраслях промышленности, в любых регионах нашей страны и за ее пределами, а миллионы конечных потребителей получили качественные услуги и продукты.
Мы прилагаем все усилия для обеспечения комфорта как в работе проектных, монтажных и эксплуатационных служб, работающих с нашим оборудованием, так и непосредственно потребителей, которые получают тепло, воду, газ.
Высокое качество производимого оборудования и современные решения нашей компании являются гарантами успешной реализации различных проектов: от небольших гражданских объектов до элитных высотных сооружений, от котельных малой мощности до ТЭЦ, от инженерных систем частных домов до технологических процессов гигантов нефтехимической, энергетической, газовой, пищевой, металлургической и других отраслей промышленности.

Сделано в АДЛ*
«Сделано в АДЛ» — девиз всей линейки оборудования, производимого нашей компанией, означающий неизменно высокое качество, не уступающее известным мировым аналогам, а также гордость и ответственность компании за реализованные продукты и решения:
- стальные шаровые краны «Бивал», BV;
- дисковые поворотные затворы «Гранвэл»;
- 2-х и 3-х эксцентриковые дисковые поворотные затворы «Стейнвал»;
- балансировочные клапаны «Гранбаланс»;
- гидравлические стрелки «Гранконнект»;
- сепараторы воздуха «Гранэйр»;
- задвижки с обрезиненным клином «Гранар»;
- установки поддержания давления, расширительные баки и гидроаккумуляторы «Гранлевел»;
- регулирующие клапаны и воздухоотводчики «Гранрег»;
- предохранительные клапаны «Прегран»;
- обратные клапаны «Гранлок»;
- фильтры IS;
- сепараторы, рекуператоры пара «Гранстим»;
- конденсатоотводчики «Стимакс»;
- конденсатные насосы «Стимпамп»;
- установки сбора и возврата конденсата «Стимфлоу»;
- запорные вентили «Гранвент»;
- насосные установки «Гранфлоу»;
- шкафы управления «Грантор»;
- преобразователи частоты Grandrive;
- центробежные и циркуляционные насосы «Граннамп»;
- пневмоприводы «Смартгир»;
- блочные индивидуальные тепловые пункты «Гранбтп»;
- устройства плавного пуска, реле и контроллеры Grancontrol.

АДЛ — эксклюзивный представитель ряда известных мировых производителей:
- трубопроводная арматура — Orbinox, Sigeval, Flamco, Auma, Pekos, Reliable, SAFI, Swissfluid, Mankenberg, и др.
- насосное оборудование — DP Pumps, Someflu, Caprari, Ebara, Milton Roy, Verderflex, Yamada, Smedegaard, SPP Pumps.
- электрооборудование — CG Drives & Automation (Emotron), Fanox.
- КИПиА — Muller Co-ax, Tork, Wika, Hafner-Pneumatik, Asco Numatics.

Региональная деятельность
Региональная сеть АДЛ представлена 24 официальными представительствами на всей территории России, а также в республиках Беларусь и Казахстан.
Мы поддерживаем более 75 дистрибьюторских соглашений с различными компаниями из крупных промышленных и региональных центров.

Стандарты качества**
Каждый произведенный продукт проходит контроль качества и имеет полный комплект необходимой разрешительной документации в соответствии с действующими нормами и правилами. Система менеджмента качества соответствует требованиям стандарта ISO 9001:2015, что подтверждается сертификатом № 190535-2015-AQ-MCW-FINAS, выданным экспертами компании Det Norske Veritas — одного из крупнейших международных сертификационных органов.

Референс-лист
За долгое время работы мы накопили бесценный опыт. Высокое качество, надежность и эффективность предлагаемых нами инженерных решений были подтверждены в условиях реальной эксплуатации на тысячах объектов по всей России, среди которых можно выделить:
- предприятия ЖКХ и энергетической промышленности: Бокаревский водозаборный узел, водоканал Екатеринбурга, водоканал Санкт-Петербурга, Мосводоканал, МОСГАЗ, МОЭК, Нововоронежская АЭС, Уфаводоканал, Богучанская ГРЭС и многочисленные ТЭЦ;
- гиганты нефтегазовой промышленности: Криогенмаш, Лукойл, Сибур, Таманьнефтегаз, Татнефть, Транснефть;
- крупные пищевые предприятия: Coca-Cola, Mareven Food Central, Nestle, PepsiCo, Балтика, Вимм-Билль-Данн, Кампомос, DANONE, Останкино, Пивоварня Москва-Эфес, Русский алкоголь;
- крупнейшие проектные организации: ГазЭнергоПроект, Метрополис, Мосгражданпроект, Мосгипротранс, Моспроект, Моспроект-2 им. М.В. Посохина, НАТЭК-Энерго Проект, НПО Термэк, Омскгражданпроект, ЦНИИЭП инженерного оборудования, Южный проектный институт, ПИ «Арена».

Сервисное и гарантийное обслуживание
Мы осуществляем сервисное и гарантийное обслуживание всех линеек поставляемого и производимого оборудования. Более 30 сервисных центров АДЛ успешно работают на всей территории России.

Техническая и информационная поддержка
Последние версии каталогов по любому интересующему вас оборудованию вы можете найти на сайте www.adl.ru.
На нашем сайте вы всегда можете ознакомиться с прайс-листами и CAD библиотекой (2D, 3D, Revit), а также заполнить опросные листы для подбора оборудования. Если у вас возникли вопросы — позвоните нам, инженеры компании будут рады помочь.

* ООО «Торговый Дом АДЛ».
** Сертификаты и разрешительные документы в том числе выданы и на производителя оборудования ООО «Торговый Дом АДЛ».

Стальные шаровые краны «Бивал» для систем газоснабжения и газораспределения — качество в деталях!

Стальные шаровые краны «Бивал» для систем газоснабжения и газораспределения — неотъемлемая часть продуктовой линейки шаровых кранов, выпускаемая производственным комплексом «Торговый Дом АДЛ».

Ключевые ценности производства газовых шаровых кранов «Бивал»

Производство шаровых кранов практически полностью автоматизировано. Все операции выполняются на современных станках с ЧПУ, контроль качества обеспечивается специально разработанными испытательными комплексами.

Каждый произведенный шаровой кран проходит приемо-сдаточные испытания, включающие в себя визуально-измерительный контроль основных показателей, гидравлические и пневматические тесты на прочность, плотность и герметичность, а также обязательный неразрушающий контроль сварных соединений.

Все краны имеют индивидуальный серийный номер и маркировку, нанесенную механическим методом на корпусе, этикетку и специальные наклейки.

Отлаженное производство позволяет снижать себестоимость изделия, не теряя в качестве, а нашим партнерам и заказчикам получать привлекательную стоимость и качественную продукцию с минимальными сроками поставки.

Качество в каждой детали!

Большая часть комплектующих для выпуска газовых шаровых кранов «Бивал» , за исключением труб, уплотнений и шаров (поставляются из Европы), производится на комплексе компании. Тем самым обеспечивается практически полная технологическая цепочка производства, независимость от сторонних поставщиков, минимальные сроки, а также, несомненно, высокое качество конечного продукта.

Корпус шаровых кранов «Бивал» выполнен из надежной и устойчивой к износу углеродистой стали. Возможно также производство кранов специального хладостойкого исполнения (температура окружающей среды до –60 °С).

Шар — один из самых ответственных элементов конструкции — изготовлен из нержавеющей стали. Его поверхность тщательно отполирована: шероховатость не более 0,1 мкм. Столь точная обработка снижает износ кольцевых уплотнений и, как следствие, увеличивает срок эксплуатации крана при сохранении герметичности класса «А».

Надежная и долговечная работа крана обеспечивается также подпружиненной обоймой седловых уплотнений из карбонизированного тефлона и нитрила, а уникальная, комбинированная система уплотнений по штоку из витона, нитрила и карбонизированного тефлона, а также высокоточная обработка этой зоны, исключают возникновение протечек рабочей среды, при этом гарантируя не менее 15 000 циклов открытия-закрытия.

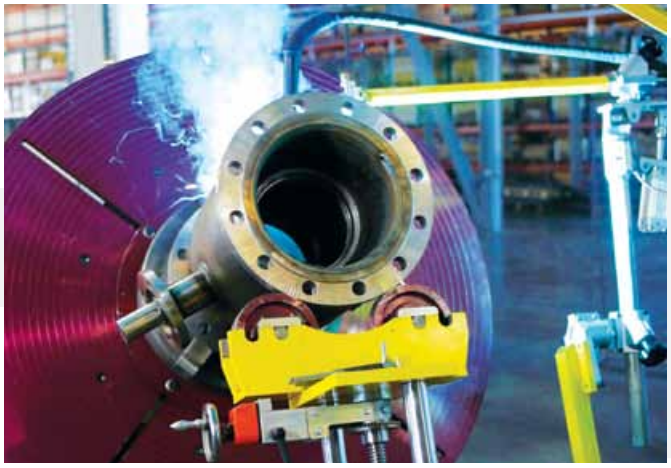

Компания АДЛ — единственный производитель, выпускающий стальные газовые шаровые краны от DN 15–1200 в России, что позволяет не только поддерживать оптимальные сроки поставки кранов больших диаметров, но и гарантировать их высокое качество. У любого заказчика есть уникальная возможность побывать на приемо-сдаточных испытаниях «своих» кранов больших диаметров.

Все дело в сварке!

Особо стоит отметить один из наиболее ответственных процессов производства газовых шаровых кранов — процесс сборочно-сварочных операций. При выпуске стальных шаровых кранов «Бивал» используются в основном европейские сварочные аппараты-роботы, практически не требующие участия оператора. Технология сварки и персонал аттестованы в Национальном агентстве контроля сварки «НАКС». Каждый кран проходит контроль качества сварных швов, в том числе неразрушающий контроль.

На сварных соединениях кранов, с наружной стороны, проставляется клейма, позволяющая установить фамилию сварщика (сварщиков).

Многообразие исполнений газовых шаровых кранов

Стальные шаровые краны «Бивал» для систем газоснабжения и газораспределения отвечают следующим параметрам: герметичность по классу «А» (ГОСТ 9544-2015), высокое быстродействие, удобство монтажа и эксплуатации, минимальные затраты на обслуживание, длительный период безаварийной работы. **Расчетный срок службы кранов «Бивал» составляет при правильных условиях эксплуатации, 30 лет.**

Стальные шаровые краны выпускаются в диапазоне диаметров от DN 15–1200, на давления PN 1,6 / 2,5 / 4,0 МПа, с различными типами присоединений. Имеют полнопроходное или редуцированное исполнение. В линейке шаровых кранов «Бивал» есть также серии в специальном хладостойком исполнении для «холодных» регионов с нижней границей температуры –60 °С.

Особое место в производственной программе занимают стальные шаровые краны «Бивал» с удлиненным штоком (до 5 м) в изоляции весьма усиленного типа для подземной прокладки газопроводов. Срок изготовления подобного крана не превышает 2 недель, что существенно меньше, чем у большинства других производителей. Особо стоит отметить, что в качестве антикоррозионного изоляционного покрытия используется современный полиуретановый материал Карбофлекс, рекомендованный к применению на объектах ОАО «Газпром» и имеющий все необходимые разрешительные документы.

Производственная программа газовых кранов «Бивал» включает также серии, выполненные с полиэтиленовыми патрубками для систем газораспределения, в магистралях из полиэтиленовых труб, с рабочим давлением до 1,2 МПа. Температура рабочей среды –15…+80 °С.

Безупречный внешний вид

Особое внимание уделяется внешнему виду шарового крана. Во избежание возникновения коррозии в технологическом процессе производства добавляются специальные присадки — ингибиторы коррозии. Все шаровые краны имеют индивидуальную упаковку: до DN 200 — пленка, от DN 200 — деревянная паллета. Термоустойчивое покрытие, стойкое к возникновению царапин и сколов, также обеспечивает безупречный внешний вид шарового крана на вашем объекте.

Стальные шаровые краны «Бивал» соответствуют всем действующим правилам, стандартам, нормам и имеют всю необходимую разрешительную документацию.

Сертифицированы ГАЗСЕРТ

Вся линейка стальных шаровых кранов «Бивал» сертифицирована в системе ГАЗСЕРТ (сертификат № ЮАЧ0. RU.1401. Н00164). Настоящий сертификат подтверждает соответствие шаровых кранов «Бивал» всем техническим требованиям, предъявляемым к трубопроводной арматуре для распределения и использования газа.

РОССИЙСКИЕ СТАЛЬНЫЕ ШАРОВЫЕ КРАНЫ «БИВАЛ»

Маркировка стальных шаровых кранов «Бивал»

ТЗ	КШ	Г	Х	11	100	25	С/С
1	2	3	4	5	6	7	8

1 **Товарный знак**

2 **Кран шаровой**

3 **Область применения крана**

Г	Природный газ (среда — природный газ ГОСТ 5542, воздух)
ГИ	С изолирующей вставкой (среда — природный газ ГОСТ 5542, воздух)
М	Минеральное масло (среда — масла, нейтральные к материалам крана)

4 **Тип климатического исполнения**

Нет обозначения	Обычное (материал корпуса крана Ст. 20 ГОСТ 1050-2013, t среды –40…+80 °С)
Х	Хладостойкое (материал корпуса крана 09Г2С ГОСТ 5520-79 t среды –60…+80 °С)
1	Для масляных кранов, температура среды от 0…+150 °С, уплотнение Viton
2	Для масляных кранов, температура среды от –20…+80 °С, уплотнение Нитрил NBR

5 **Серия**

11	Стандартный шток, материал корпуса Ст.20/09Г2С*
12	Стандартный шток, материал корпуса Ст.20/09Г2С*
14	Стандартный шток, материал корпуса Ст.20/09Г2С*, полный проход
15	Стандартный шток, материал корпуса Ст.20/09Г2С*, полный проход
32	Удлиненный шток, изоляция весьма усиленного типа, материал корпуса Ст.20
35	Удлиненный шток, изоляция весьма усиленного типа, полный проход, материал корпуса Ст.20
42	Удлиненный шток, патрубки из полиэтилена ПЭ-100 ГАЗ SDR 11, изоляция весьма усиленного типа, стандартный проход, материал корпуса Ст.20
45	Удлиненный шток, патрубки из полиэтилена ПЭ-100 ГАЗ SDR 11, изоляция весьма усиленного типа, полный проход, материал корпуса Ст.20
52	Удлиненный шток, патрубки из полиэтилена ПЭ-100 ГАЗ SDR 9, изоляция весьма усиленного типа, стандартный проход, материал корпуса Ст.20
55	Удлиненный шток, патрубки из полиэтилена ПЭ-100 ГАЗ SDR 9, изоляция весьма усиленного типа, полный проход, материал корпуса Ст.20
72	Краны для реновации, уменьшенная строительная длина Стандартный проход, материал корпуса Ст.20/09Г2С
82	Антивандальный кран, стандартный проход
85	Антивандальный кран, полный проход

6 **DN (15–1200**)**

7 **PN (16, 25, 40)**

8 **Тип присоединения**

С/С	Сварка/Сварка
Ф/Ф	Фланец/Фланец
Р/Р	Резьба/Резьба
Ф/С	Фланец/Сварка
Р/С	Резьба/Сварка

Примечание: длина нестандартного штока и тип привода указываются после основного обозначения словами.
* в зависимости от типа климатического исполнения.
** на краны DN 400–1200 параметры предоставляются по запросу.

Пример 1
КШГ.12.015.40 С/С — кран шаровой, газоснабжение, климатическое исполнение — обычное, сталь 20, шток стандартный, DN 15, PN 4,0 МПа, Сварка/Сварка.

Пример 2
КШГ.32.150.25 С/С Н штока 1000 мм — кран шаровой, газоснабжение, климатическое исполнение — обычное, сталь 20, шток удлиненный, изоляция весьма усиленного типа, DN 150, PN 2,5 МПа, Сварка/Сварка, высота штока шарового крана 1000 мм.

Пример 3
КШМ1.12.015.40 С/С — кран шаровой для минеральных масел, t среды 0…+150 °С, сталь 20, шток стандартный, DN 15, PN 4,0 МПа, Сварка/Сварка.

Пример 4
КШМ2.12.150.16 Ф/Ф — кран шаровой для минеральных масел, t среды –20…+80 °С, DN 150, PN 1,6 МПа, Фланец/Фланец.

«БИВАЛ» / СТАНДАРТНЫЙ ПРОХОД

для природного газа, воздуха и нейтральных газов

КШГ Серия 12, DN 15–50, PN 4,0 МПа, Резьба / Резьба

Применение

Для установки в газораспределительных системах и магистралях природного газа с рабочим давлением до 1,2 МПа. Температура рабочей среды –60…+80 °С.

Установка

Кран устанавливается на трубопроводе в любом положении в местах, доступных для эксплуатации. Не требует технического обслуживания.

Спецификация материалов

Корпус крана	Углеродистая сталь
Шар	Нержавеющая сталь
Седло шара и сальник	Фторопласт с добавлением 20 % углерода + нитрил NBR
Уплотнительные кольца	Нитрил NBR, витон

Спецификация материалов для хладостойкого исполнения

Корпус крана	Углеродистая сталь 09Г2С
Шар	Нержавеющая сталь
Седло шара и сальник	Фторопласт с добавлением 20 % углерода, FVMQ
Уплотнительные кольца	FVMQ

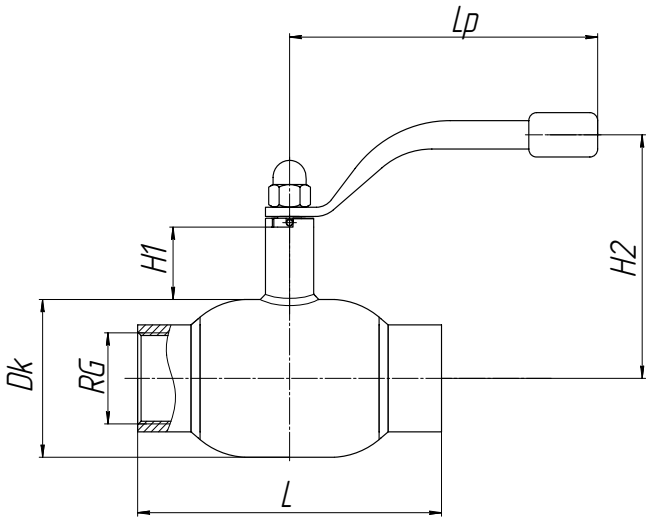

Резьба трубная цилиндрическая

Основные технические характеристики

Артикул	DN, (мм)	Маркировка	Проходной DN, (мм)	RG	Размеры, (мм)					Масса, (кг)
					Dk	L	H1	H2	Lp	
CM03B373921 / CM03B343758*	15	КШГ 12.015.40 Р/Р	10	1/2"	38	65	50	122	140	0,6
CM03B373765 / CM03B386506*	20	КШГ 12.020.40 Р/Р	15	3/4"	42	75	47	126	140	0,7
CM03B373924 / CM03B376420*	25	КШГ 12.025.40 Р/Р	20	1"	51	90	47	130	140	0,9
CM03B373925 / CM03B521212*	32	КШГ 12.032.40 Р/Р	25	1 1/4"	57	105	48	134	140	1,2
CM03B373928 / CM03B343760*	40	КШГ 12.040.40 Р/Р	32	1 1/2"	76	120	41	144	180	1,9
CM03B373929 / CM03B417952*	50	КШГ 12.050.40 Р/Р	40	2"	89	145	41	150	180	2,9

* хладостойкое исполнение

Компания оставляет за собой право вносить конструктивные изменения
АДЛ — производство и поставки оборудования для инженерных систем
Тел.: +7 (495) 937-89-68, +7 (495) 221-63-78 | Факс: +7 (495) 933-85-01/02
info@adl.ru | www.adl.ru | Интернет-магазин: www.valve.ru

«БИВАЛ» / СТАНДАРТНЫЙ ПРОХОД

для природного газа, воздуха и нейтральных газов

КШГ Серия 12, DN 15–50, PN 4,0 МПа, Сварка / Сварка

Применение

Для установки в газораспределительных системах и магистралях природного газа с рабочим давлением до 1,2 МПа. Температура рабочей среды –60…+80 °С.

Установка

Кран устанавливается на трубопроводе в любом положении в местах, доступных для эксплуатации. Не требует технического обслуживания.

Спецификация материалов

Корпус крана	Углеродистая сталь
Шар	Нержавеющая сталь
Седло шара и сальник	Фторопласт с добавлением 20 % углерода + нитрил NBR
Уплотнительные кольца	Нитрил NBR, витон

Спецификация материалов для хладостойкого исполнения

Корпус крана	Углеродистая сталь 09Г2С
Шар	Нержавеющая сталь
Седло шара и сальник	Фторопласт с добавлением 20 % углерода, FVMQ
Уплотнительные кольца	FVMQ

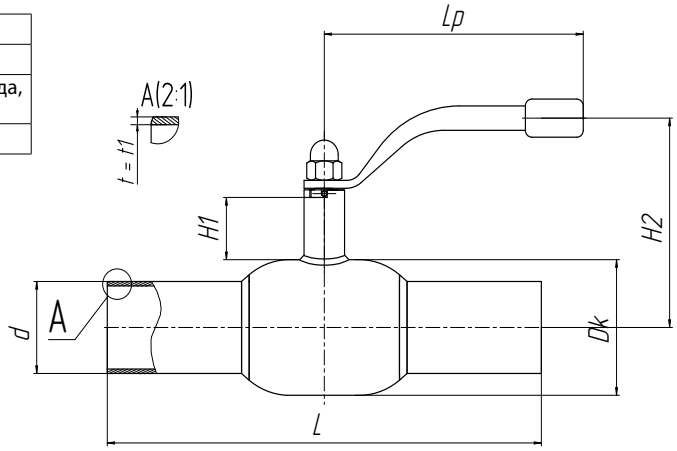

Основные технические характеристики

Артикул	DN, (мм)	Маркировка	Проходной DN, (мм)	Размеры, (мм)								Масса, (кг)
				Dk	d	t	t1	L	H1	H2	Lp	
CM03B201227 / CM03B209362*	15	КШГ 12.015.40 С/С	10	38	22	2,5	4	210	50	122	140	0,8
CM03B201228 / CM03B209363*	20	КШГ 12.020.40 С/С	15	42	27	3	3	230	47	126	140	0,8
CM03B201229 / CM03B209364*	25	КШГ 12.025.40 С/С	20	51	32	3	3	230	47	130	140	1,0
CM03B201231 / CM03B209365*	32	КШГ 12.032.40 С/С	25	57	38	3	3	260	48	134	140	1,4
CM03B201232 / CM03B209366*	40	КШГ 12.040.40 С/С	32	76	48	3	3	260	41	144	180	2,1
CM03B201233 / CM03B209367 *	50	КШГ 12.050.40 С/С	40	89	57	4	4	300	41	150	180	3,0

* хладостойкое исполнение

«БИВАЛ» / СТАНДАРТНЫЙ ПРОХОД

для природного газа, воздуха и нейтральных газов

КШГ Серия 12, DN 65–100, PN 2,5 МПа, Сварка / Сварка

Применение

Для установки в газораспределительных системах и магистралях природного газа с рабочим давлением до 1,2 МПа. Температура рабочей среды –60…+80 °С.

Установка

Кран устанавливается на трубопроводе в любом положении в местах, доступных для эксплуатации. Не требует технического обслуживания.

Спецификация материалов

Корпус крана	Углеродистая сталь
Шар	Нержавеющая сталь
Седло шара и сальник	Фторопласт с добавлением 20 % углерода + нитрил NBR
Уплотнительные кольца	Нитрил NBR, витон

Спецификация материалов для хладостойкого исполнения

Корпус крана	Углеродистая сталь 09Г2С
Шар	Нержавеющая сталь
Седло шара и сальник	Фторопласт с добавлением 20 % углерода, FVMQ
Уплотнительные кольца	FVMQ

По запросу краны могут быть оснащены механическим редуктором, электро- или пневмоприводом.

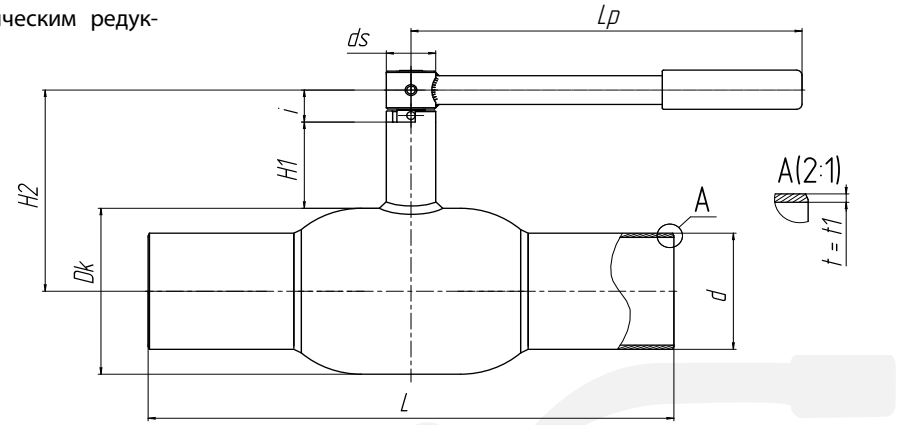

Основные технические характеристики

Артикул	DN, (мм)	Маркировка	Проходной DN, (мм)	Размеры, (мм)										Масса, (кг)
				Dk	d	t	t1	L	H1	H2	ds	i	Lp	
CM03B201234 / CM03B209368*	65	КШГ 12.065.25 С/С	50	108	76	4	4	360	66	160	18	40	275	4,5
CM03B201235 / CM03B209370*	80	КШГ 12.080.25 С/С	65	127	89	4	4	370	66	169	18	40	275	6,0
CM03B201236 / CM03B209371*	100	КШГ 12.100.25 С/С	80	152	108	4	4	390	81	208	24	50,5	365	9,7

* хладостойкое исполнение

Примечание. Возможные типы приводов для кранов смотрите на стр. 48–52 в разделе «Управление».

Компания оставляет за собой право вносить конструктивные изменения
АДЛ — производство и поставки оборудования для инженерных систем
Тел.: +7 (495) 937-89-68, +7 (495) 221-63-78 | Факс: +7 (495) 933-85-01/02
info@adl.ru | www.adl.ru | Интернет-магазин: www.valve.ru

«БИВАЛ» / СТАНДАРТНЫЙ ПРОХОД

для природного газа, воздуха и нейтральных газов

КШГ Серия 12, DN 125–500, PN 2,5 МПа, Сварка / Сварка

Применение

Для установки в газораспределительных системах и магистралях природного газа с рабочим давлением до 1,2 МПа. Температура рабочей среды –60…+80 °С.

Установка

Кран устанавливается на трубопроводе в любом положении в местах, доступных для эксплуатации. Не требует технического обслуживания.

Спецификация материалов

Корпус крана	Углеродистая сталь
Шар	Нержавеющая сталь
Седло шара и сальник	Фторопласт с добавлением 20 % углерода + нитрил NBR
Уплотнительные кольца	Нитрил NBR, витон

Спецификация материалов для хладостойкого исполнения

Корпус крана	Углеродистая сталь 09Г2С
Шар	Нержавеющая сталь
Седло шара и сальник	Фторопласт с добавлением 20 % углерода, FVMQ
Уплотнительные кольца	FVMQ

По запросу краны могут быть оснащены механическим редуктором, электро- или пневмоприводом.

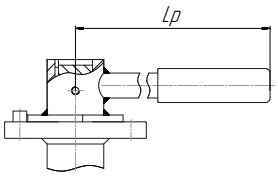

Краны DN 125–150 оснащаются рукояткой

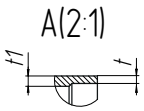

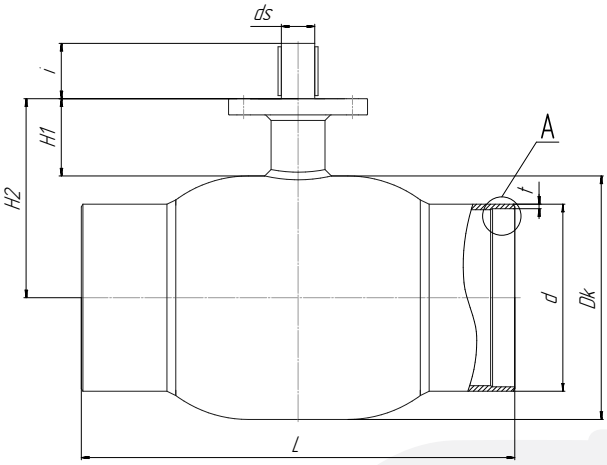

Основные технические характеристики

Артикул	DN, (мм)	Маркировка	Проходной DN, (мм)	Размеры, (мм)										ISO	Масса, (кг)
				Dk	d	t	t1	L	H1	H2	ds	i	Lp		
CM03B201237 / CM03B209372*	125	КШГ 12.125.25 С/С	100	178	133	5	5	390	117,5	221	24	40	365	F07	17,3
CM03B201240 / CM03B209373*	150	КШГ 12.150.25 С/С	125	219	159	5	5	390	135,5	245	30	50	650	F10	26,9
CM03B143899 / CM03B223099*	200	КШГ 12.200.25 С/С	146	273	219	6	8	390	152	288,5	30	61,5	-	F12	35
CM03B143900 / CM03B521232*	250	КШГ 12.250.25 С/С	195	377	273	6	8	630	120	306	50	84	-	F14	90
CM03B201121 / CM03B428956*	300	КШГ 12.300.25 С/С	246	457	325	8	10	724	108	336,5	60	105	-	F16	180
CM03B212015 / CM03B521233*	350	КШГ 12.350.25 С/С	290	530	377	10	10	824	130,5	395,5	60	109,5	-	F16	248
CM03B344209 / CM03B393464*	400	КШГ 12.400.25 С/С	338	630	426	10	16	930	130,5	445,5	70	119	-	F25	376
CM03B377956 / CM03B521238*	500	КШГ 12.500.25 С/С	385	720	530	10	16	970	163,5	523,5	90	149,5	-	F30	560

* хладостойкое исполнение

Примечание. Возможные типы приводов для кранов смотрите на стр. 48–52 в разделе «Управление».

«БИВАЛ» / СТАНДАРТНЫЙ ПРОХОД

для природного газа, воздуха и нейтральных газов

КШГ Серия 11, DN 400–600, PN 2,5 МПа, Сварка / Сварка

Применение

Для установки в газораспределительных системах и магистралях природного газа с рабочим давлением до 1,2 МПа. Температура рабочей среды –40…+80 °С.

Установка

Кран устанавливается на трубопроводе в любом положении в местах, доступных для эксплуатации. Не требует технического обслуживания.

Спецификация материалов

Корпус крана	Углеродистая сталь
Шар	Нержавеющая сталь
Седло шара и сальник	Фторопласт с добавлением 20 % углерода + нитрил NBR
Уплотнительные кольца	Нитрил NBR, витон

По запросу краны могут быть оснащены механическим редуктором, электро- или пневмоприводом.

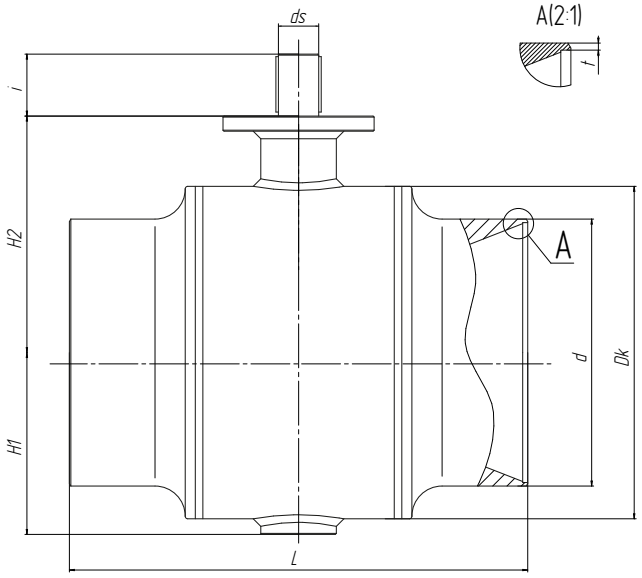

Основные технические характеристики

Артикул	DN, (мм)	Маркировка	Проходной DN, (мм)	Размеры, (мм)								ISO	Масса, (кг)
				Dk	d	t	L	H1	H2	ds	i		
CM03B212016	400	КШГ 11.400.25 С/С	350	558,8	426	8	760	306,5	417	65	95	F16	368
CM03B366259	500	КШГ 11.500.25 С/С	400	660	530	10	910	361	469,5	80	123	F25	620
CM03B366260	600	КШГ 11.600.25 С/С	500	812,8	630	8	1065	441	580	100	130	F30	1080

Примечание. Имеют литой патрубок. Возможные типы приводов для кранов смотрите на стр. 48–52 в разделе «Управление».

Компания оставляет за собой право вносить конструктивные изменения
АДЛ — производство и поставки оборудования для инженерных систем
Тел.: +7 (495) 937-89-68, +7 (495) 221-63-78 | Факс: +7 (495) 933-85-01/02
info@adl.ru | www.adl.ru | Интернет-магазин: www.valve.ru

«БИВАЛ» / СТАНДАРТНЫЙ ПРОХОД

для природного газа, воздуха и нейтральных газов

КШГ Серия 12, DN 15–50, PN 4,0 МПа, Резьба / Сварка

Применение

Для установки в газораспределительных системах и магистралях природного газа с рабочим давлением до 1,2 МПа. Температура рабочей среды –40…+80 °С.

Установка

Кран устанавливается на трубопроводе в любом положении в местах, доступных для эксплуатации. Не требует технического обслуживания.

Спецификация материалов

Корпус крана	Углеродистая сталь
Шар	Нержавеющая сталь
Седло шара и сальник	Фторопласт с добавлением 20 % углерода + нитрил NBR
Уплотнительные кольца	Нитрил NBR, витон

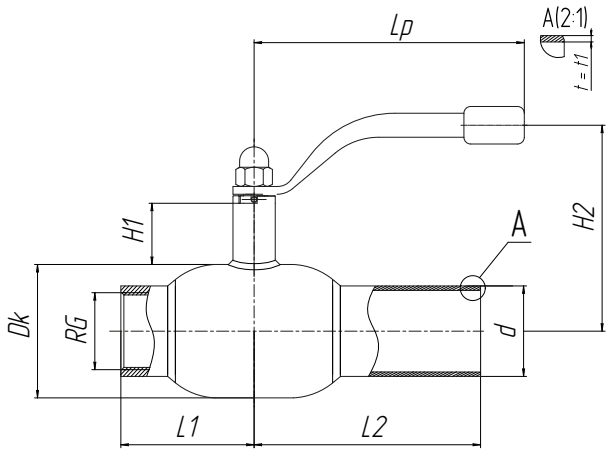

Основные технические характеристики

Артикул	DN, (мм)	Маркировка	Проходной DN, (мм)	RG	Размеры, (мм)									Масса (кг)
					Dk	d	t	t1	L1	H1	H2	Lp	L2	
CM03B227136	15	КШГ 12.015.40 Р/С	10	1/2"	38	22	2,5	4	33	50	122	140	105	0,8
CM03B384269	20	КШГ 12.020.40 Р/С	15	3/4"	42	27	3	3	38	47	126	140	115	0,8
CM03B389488	25	КШГ 12.025.40 Р/С	20	1"	51	32	3	3	45	47	130	140	115	1
CM03B389489	32	КШГ 12.032.40 Р/С	25	1 1/4"	57	38	3	3	54	48	134	140	130	1,4
CM03B389491	40	КШГ 12.040.40 Р/С	32	1 1/2"	76	48	3	3	60	41	144	180	130	2,1
CM03B389492	50	КШГ 12.050.40 Р/С	40	2"	89	57	4	4	73	41	150	180	150	3

«БИВАЛ» / СТАНДАРТНЫЙ ПРОХОД

для природного газа, воздуха и нейтральных газов

КШГ Серия 12, DN 20–150, PN 2,5 / 4,0 МПа, Фланец / Сварка

Применение

Для установки в газораспределительных системах и магистралях природного газа с рабочим давлением до 1,2 МПа. Температура рабочей среды –40…+80 °С.

Установка

Кран устанавливается на трубопроводе в любом положении в местах, доступных для эксплуатации. Не требует технического обслуживания.

Спецификация материалов

Корпус крана	Углеродистая сталь
Шар	Нержавеющая сталь
Седло шара и сальник	Фторопласт с добавлением 20 % углерода + нитрил NBR
Уплотнительные кольца	Нитрил NBR, витон

Комплекты ответных фланцев, болтов и прокладок поставляются вместе с краном по запросу.

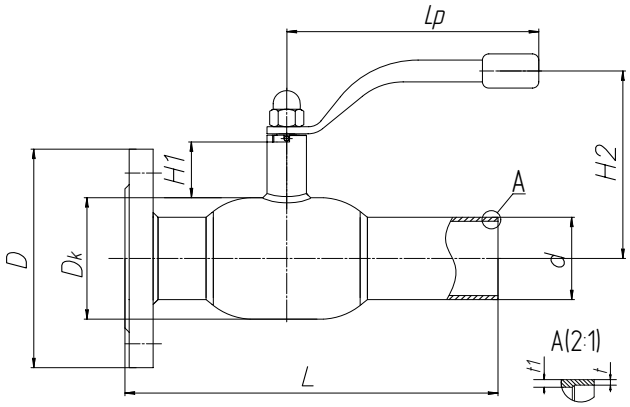

Основные технические характеристики

Артикул	DN, (мм)	Маркировка	Проходной DN, (мм)	Размеры, (мм)									Масса, (кг)
				Dk	D	d	t	t1	L	H1	H2	Lp	
CM03B389494	20	КШГ 12.020.40 Ф/С	15	42	105	25	2,5	2,5	190	47	126	140	1,8
CM03B389496	25	КШГ 12.025.40 Ф/С	20	51	115	32	3	3	195	47	130	140	2,2
CM03B389495	32	КШГ 12.032.40 Ф/С	25	57	135	38	3	3	220	48	134	140	3,2
CM03B389497	40	КШГ 12.040.40 Ф/С	32	76	145	45	3	3,5	230	41	144	180	4,1
CM03B373832	50	КШГ 12.050.40 Ф/С	40	89	160	57	4	4	265	41	150	180	5,7
CM03B389498	65	КШГ 12.065.25 Ф/С	50	108	180	76	4	4	315	66	160	275	7,4
CM03B389500	80	КШГ 12.080.25 Ф/С	65	127	195	89	4	4	325	66	169	275	9,5
CM03B389504	100	КШГ 12.100.25 Ф/С	80	152	230	108	4	4	345	81	208	365	13,5
CM03B389508	125	КШГ 12.125.25 Ф/С	100	178	270	133	5	5	358	132	221	365	21,8
CM03B389509	150	КШГ 12.150.25 Ф/С	125	219	300	159	5	5	370	135	245	650	33,4

Примечание. Возможные типы приводов для кранов смотрите на стр. 48–52 в разделе «Управление».

Присоединительные размеры фланцев соответствуют ГОСТ 33259-2015 ряд 1, другие исполнения фланцев производятся под заказ.

Компания оставляет за собой право вносить конструктивные изменения
АДЛ — производство и поставки оборудования для инженерных систем
Тел.: +7 (495) 937-89-68, +7 (495) 221-63-78 | Факс: +7 (495) 933-85-01/02
info@adl.ru | www.adl.ru | Интернет-магазин: www.valve.ru

«БИВАЛ» / СТАНДАРТНЫЙ ПРОХОД

для природного газа, воздуха и нейтральных газов

КШГ Серия 12, DN 15–50, PN 2,5 / 4,0 МПа, Фланец / Фланец

Применение

Для установки в газораспределительных системах и магистралях природного газа с рабочим давлением до 1,2 МПа. Температура рабочей среды –60…+80 °С.

Установка

Кран устанавливается на трубопроводе в любом положении в местах, доступных для эксплуатации. Не требует технического обслуживания.

Спецификация материалов

Корпус крана	Углеродистая сталь
Шар	Нержавеющая сталь
Седло шара и сальник	Фторопласт с добавлением 20 % углерода + нитрил NBR
Уплотнительные кольца	Нитрил NBR, витон

Спецификация материалов для хладостойкого исполнения

Корпус крана	Углеродистая сталь 09Г2С
Шар	Нержавеющая сталь
Седло шара и сальник	Фторопласт с добавлением 20 % углерода, FVMQ
Уплотнительные кольца	FVMQ

Комплекты ответных фланцев, болтов и прокладок поставляются вместе с краном по запросу.

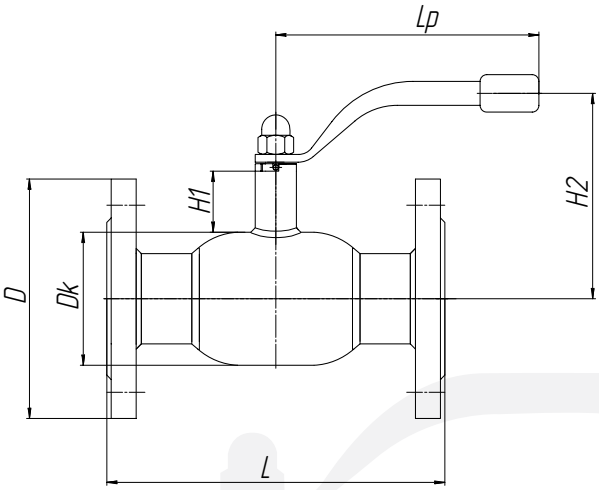

Основные технические характеристики

Артикул	DN, (мм)	Маркировка	Проходной DN, (мм)	Размеры, (мм)						Масса, (кг)
				Dk	D	L	H1	H2	Lp	
CM03B379106 / CM03B373835 / CM03B209374*	15	КШГ 12.015.25 / 40 Ф/Ф	10	38	95	130	50	122	140	2,2
CM03B377648 / CM03B373837 / CM03B209375*	20	КШГ 12.020.25 / 40 Ф/Ф	15	42	105	150	47	126	140	2,7
CM03B377097 / CM03B373839 / CM03B209377*	25	КШГ 12.025.25 / 40 Ф/Ф	20	51	115	160	47	130	140	3,4
CM03B377111 / CM03B373840 / CM03B209378*	32	КШГ 12.032.25 / 40 Ф/Ф	25	57	135	180	48	134	140	4,9
CM03B377112 / CM03B373841 / CM03B209379*	40	КШГ 12.040.25 / 40 Ф/Ф	32	76	145	200	41	144	180	6,1
CM03B373720 / CM03B373842 / CM03B209380*	50	КШГ 12.050.25 / 40 Ф/Ф	40	89	160	230	41	150	180	8,4

* хладостойкое исполнение

Присоединительные размеры фланцев соответствуют ГОСТ 33259-2015 ряд 1, другие исполнения фланцев производятся под заказ.

«БИВАЛ» / СТАНДАРТНЫЙ ПРОХОД

для природного газа, воздуха и нейтральных газов

КШГ Серия 12, DN 65–100, PN 1,6 / 2,5 МПа, Фланец / Фланец

Применение

Для установки в газораспределительных системах и магистралях природного газа с рабочим давлением до 1,2 МПа. Температура рабочей среды –60…+80 °С.

Установка

Кран устанавливается на трубопроводе в любом положении в местах, доступных для эксплуатации. Не требует технического обслуживания.

Спецификация материалов

Корпус крана	Углеродистая сталь
Шар	Нержавеющая сталь
Седло шара и сальник	Фторопласт с добавлением 20 % углерода + нитрил NBR
Уплотнительные кольца	Нитрил NBR, витон

Спецификация материалов для хладостойкого исполнения

Корпус крана	Углеродистая сталь 09Г2С
Шар	Нержавеющая сталь
Седло шара и сальник	Фторопласт с добавлением 20 % углерода, FVMQ
Уплотнительные кольца	FVMQ

Комплекты ответных фланцев, болтов и прокладок поставляются вместе с краном по запросу.

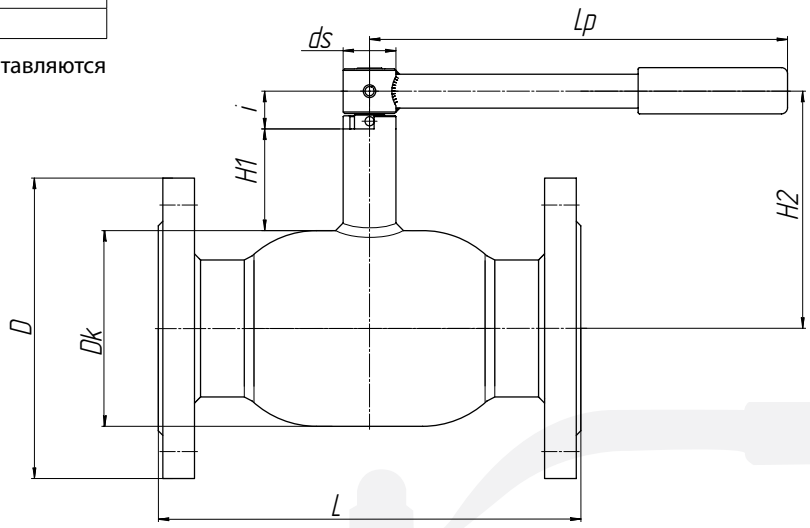

Основные технические характеристики

Артикул	DN, (мм)	Маркировка	Проходной DN, (мм)	Размеры, (мм)									Масса, (кг)
				Dk	D		L	H1	H2	ds	i	Lp	
					PN 1,6	PN 2,5							
CM03B373935 / CM03B373930 / CM03B209381*	65	КШГ 12.065.16 / 25 Ф/Ф	50	108	180	180	270	66	160	18	40	275	10,0
CM03B373936 / CM03B373931 / CM03B209382*	80	КШГ 12.080.16 / 25 Ф/Ф	65	127	195	195	280	66	169	18	40	275	13,0
CM03B373723 / CM03B373932 / CM03B209383*	100	КШГ 12.100.16 / 25 Ф/Ф	80	152	215	230	300	81	208	24	50,5	365	17,3

* хладостойкое исполнение

Примечание. Возможные типы приводов для кранов смотрите на стр. 48–52 в разделе «Управление».

Присоединительные размеры фланцев соответствуют ГОСТ 33259-2015 ряд 1, другие исполнения фланцев производятся под заказ.

Компания оставляет за собой право вносить конструктивные изменения
АДЛ — производство и поставки оборудования для инженерных систем
Тел.: +7 (495) 937-89-68, +7 (495) 221-63-78 | Факс: +7 (495) 933-85-01/02
info@adl.ru | www.adl.ru | Интернет-магазин: www.valve.ru

«БИВАЛ» / СТАНДАРТНЫЙ ПРОХОД

для природного газа, воздуха и нейтральных газов

КШГ Серия 12, DN 125–500, PN 1,6 / 2,5 МПа, Фланец / Фланец

Применение

Для установки в газораспределительных системах и магистралях природного газа с рабочим давлением до 1,2 МПа. Температура рабочей среды –60…+80 °С.

Установка

Кран устанавливается на трубопроводе в любом положении в местах, доступных для эксплуатации. Не требует технического обслуживания.

Спецификация материалов

Корпус крана	Углеродистая сталь
Шар	Нержавеющая сталь
Седло шара и сальник	Фторопласт с добавлением 20 % углерода + нитрил NBR
Уплотнительные кольца	Нитрил NBR, витон

Спецификация материалов для хладостойкого исполнения

Корпус крана	Углеродистая сталь 09Г2С
Шар	Нержавеющая сталь
Седло шара и сальник	Фторопласт с добавлением 20 % углерода, FVMQ
Уплотнительные кольца	FVMQ

Комплекты ответных фланцев, болтов и прокладок поставляются вместе с краном по запросу.

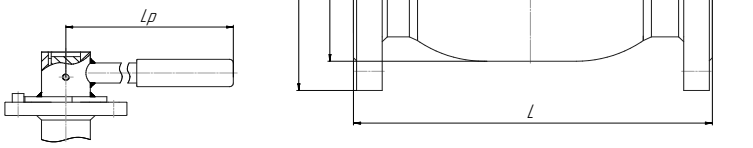

Краны DN 125–150 оснащены рукояткой, DN 200 — по запросу.

Основные технические характеристики

Артикул	DN, (мм)	Маркировка	Проходной DN, (мм)	Размеры, (мм)									ISO	Масса, (кг)
				Dk	D		L	H1	H2	ds	i	Lp		
					PN 1,6	PN 2,5								
CM03B373895 / CM03B373893 / CM03B209384*	125	КШГ 12.125.16 / 25 Ф/Ф	100	178	245	270	325	132	221	24	40	365	F07	26,3
CM03B373724 / CM03B373894 / CM03B209385*	150	КШГ 12.150.16 / 25 Ф/Ф	125	219	280	300	350	135	245	30	50	650	F10	39,2
CM03B143901 / CM03B213494 / CM03B223100*	200	КШГ 12.200.16 / 25 Ф/Ф	146	273	340	360	400	137	288,5	30	61,5	-	F12	72
CM03B143902 / CM03B213495 / CM03B521314*	250	КШГ 12.250.16 / 25 Ф/Ф	200	377	405	425	650	99	306	50	84	-	F14	128
CM03B203137 / CM03B213496 / CM03B382121*	300	КШГ 12.300.16 / 25 Ф/Ф	246	457	460	485	750	84,5	336,5	60	105	-	F16	230
CM03B209692 / CM03B213497 / CM03B521316*	350	КШГ 12.350.16 / 25 Ф/Ф	290	530	520	555	848	107	395,5	60	109,5	-	F16	317
CM03B378046 / CM03B378037 / CM03B410490*	400	КШГ 12.400.16 / 25 Ф/Ф	338	630	580	670	956	130,5	445,5	70	119	-	F25	468
CM03B378047 / CM03B378041 / CM03B423651*	500	КШГ 12.500.16 / 25 Ф/Ф	385	720	710	730	996	163,5	523,5	90	149,5	-	F30	698

* хладостойкое исполнение

Примечание. Возможные типы приводов для кранов смотрите на стр. 48–52 в разделе «Управление».

Присоединительные размеры фланцев соответствуют ГОСТ 33259-2015 ряд 1, другие исполнения фланцев производятся под заказ.

«БИВАЛ» / СТАНДАРТНЫЙ ПРОХОД

для природного газа, воздуха и нейтральных газов

КШГ Серия 11, DN 400–600, PN 1,6 / 2,5 МПа, Фланец / Фланец

Применение

Для установки в газораспределительных системах и магистралях природного газа с рабочим давлением до 1,2 МПа. Температура рабочей среды –40…+80 °С.

Установка

Кран устанавливается на трубопроводе в любом положении в местах, доступных для эксплуатации. Не требует технического обслуживания.

Спецификация материалов

Корпус крана	Углеродистая сталь
Шар	Нержавеющая сталь
Седло шара и сальник	Фторопласт с добавлением 20 % углерода + нитрил NBR
Уплотнительные кольца	Нитрил NBR, витон

Комплекты ответных фланцев, болтов и прокладок поставляются вместе с краном по запросу. По запросу краны могут быть оснащены механическим редуктором, электро- или пневмоприводом.

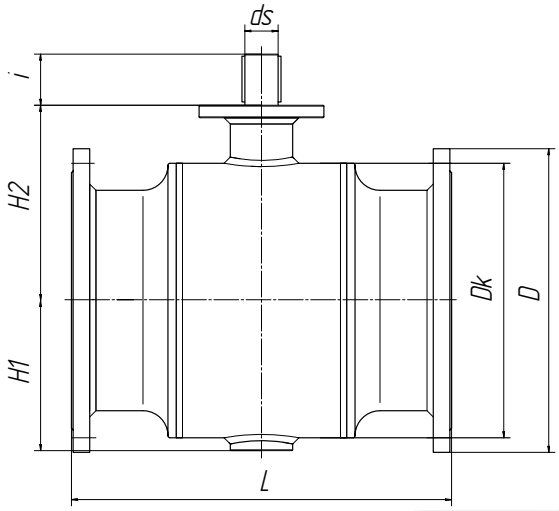

Основные технические характеристики

Артикул	DN, (мм)	Маркировка	Проходной DN, (мм)	Размеры, (мм)								ISO	Масса, (кг)
				Dk	D		L	H1	H2	ds	i		
					PN 1,6	PN 2,5							
СМ03В213203 / СМ03В213493	400	КШГ 11.400.16 / 25 Ф/Ф	350	558,8	580	610	762	306,5	417	65	95	F16	590
СМ03В220812 / СМ03В378032	500	КШГ 11.500.16 / 25 Ф/Ф	400	660	710	730	914	361	469,5	80	123	F25	933
СМ03В389541 / СМ03В389542	600	КШГ 11.600.16 / 25 Ф/Ф	500	812,8	840	840	1067	441	580	100	130	F30	2100

Примечание. Возможные типы приводов для кранов смотрите на стр. 48–52 в разделе «Управление».

Присоединительные размеры фланцев соответствуют ГОСТ 33259-2015 ряд 1, другие исполнения фланцев производятся под заказ.

Компания оставляет за собой право вносить конструктивные изменения
АДЛ — производство и поставки оборудования для инженерных систем
Тел.: +7 (495) 937-89-68, +7 (495) 221-63-78 | Факс: +7 (495) 933-85-01/02
info@adl.ru | www.adl.ru | Интернет-магазин: www.valve.ru

СПЕЦИАЛЬНЫЕ СЕРИИ «БИВАЛ» / СТАНДАРТНЫЙ ПРОХОД

для природного газа, воздуха и нейтральных газов

КШГ Серия 82, антивандальное исполнение, DN 15–150, PN 1,6 / 2,5 / 4,0 МПа

Сварка / Сварка,
Фланец / Фланец,
Резьба / Резьба

Применение

Для установки в газораспределительных системах и магистралях природного газа с рабочифм давлением до 1,2 МПа с системой защиты от несанкционированного доступа к управлению шаровым краном.

Температура рабочей среды –40…+80 °С.

Установка

Кран устанавливается на трубопроводе в любом положении в местах, доступных для эксплуатации. Не требует технического обслуживания.

Спецификация материалов

Корпус крана	Углеродистая сталь
Шар	Нержавеющая сталь
Седло шара и сальник	Фторопласт с добавлением 20 % углерода + нитрил NBR
Уплотнительные кольца	Нитрил NBR, витон

Комплектуется рукояткой и ключом для антивандального стопора.

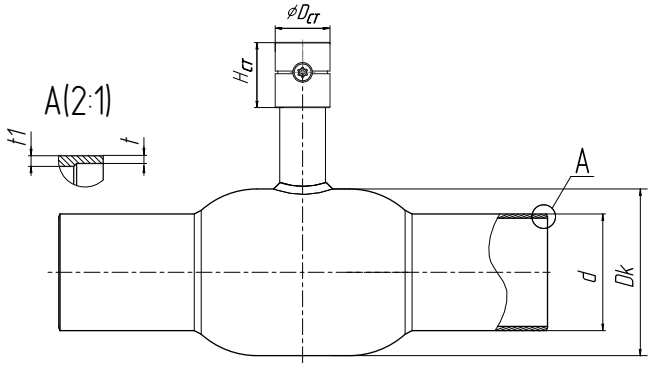

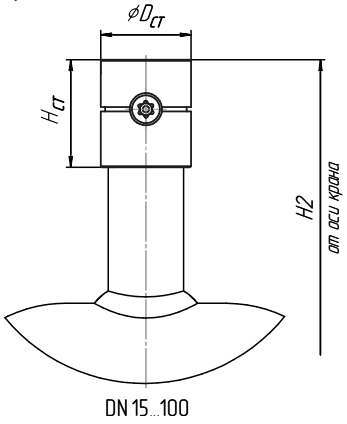

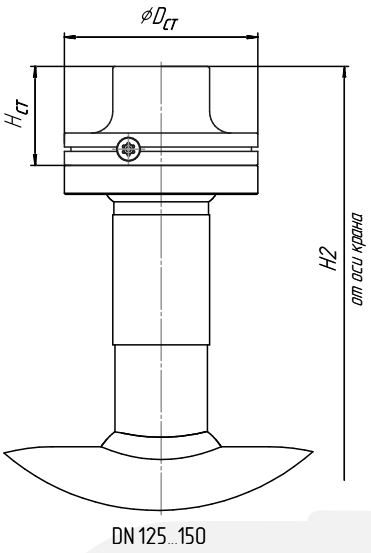

Основные технические характеристики

DN, (мм)	Маркировка	Проходной DN, (мм)	Размеры, (мм)				Нст	H2	Dст
			Dk	d	t	t1			
15	КШГ 82.015.40 С/С	10	38	22	2,5	4	27	96	28
20	КШГ 82.020.40 С/С	15	42	25	2,5	2,5	27	95	28
25	КШГ 82.025.40 С/С	20	51	32	3	3	27	99,5	28
32	КШГ 82.032.40 С/С	25	57	38	3	3	27	103,5	28
40	КШГ 82.040.40 С/С	32	76	45	3	3,5	33	112	33
50	КШГ 82.050.40 С/С	40	89	57	4	4	33	118,5	33
65	КШГ 82.065.25 С/С	50	108	76	4	4	50	170	42
80	КШГ 82.080.25 С/С	65	127	89	4	4	50	179,5	42
100	КШГ 82.100.25 С/С	80	152	108	4	4	60	217	50
125	КШГ 82.125.25 С/С	100	178	133	5	5	46	252,5	90
150	КШГ 82.150.25 С/С	125	219	159	5	5	55,5	300,5	125

Прочие параметры в зависимости от типа присоединения.

СПЕЦИАЛЬНЫЕ СЕРИИ «БИВАЛ» / СТАНДАРТНЫЙ ПРОХОД

для природного газа, воздуха и нейтральных газов

КШГ Серия 32, для подземной установки с изоляцией весьма усиленного типа, DN 32–600*, PN 2,5 / 4,0 МПа

Применение

Для подземной установки в газораспределительных систмах и магистралях природного газа с рабочим давлением до 1,2 МПа.

Установка

Кран устанавливается на трубопроводе в любом положении в местах, доступных для эксплуатации. Не требует технического обслуживания.

Спецификация материалов

Корпус крана	Углеродистая сталь
Шар	Нержавеющая сталь
Седло шара и сальник	Фторопласт с добавлением 20 % углерода + нитрил NBR
Уплотнительные кольца	Нитрил NBR, витон

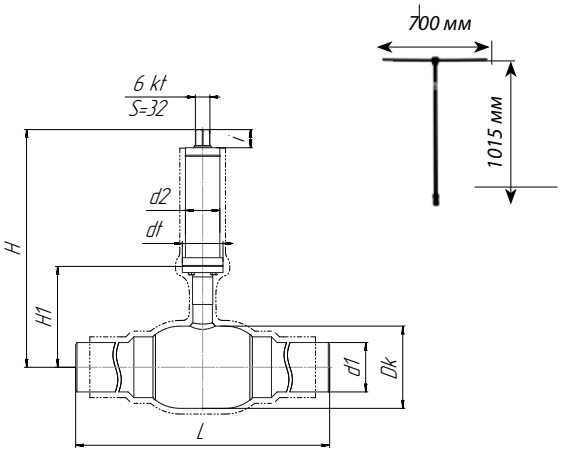

< DN 150

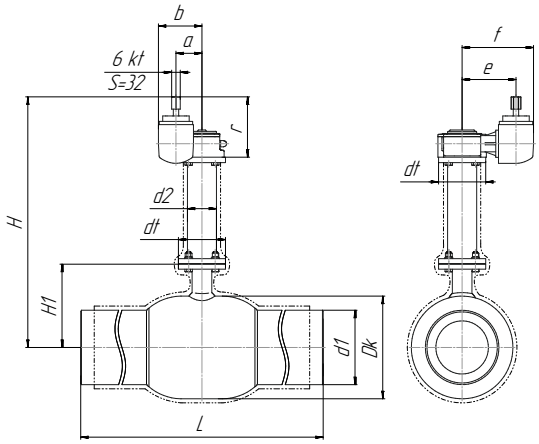

> DN 200

Основные технические характеристики

DN, (мм)	Маркировка	Редуктор	Проход-ной диаметр, (мм)	Размеры, (мм)														
				Dk	L**	d1	$H_{мин.}$	H1	d2	dt	6kt	r	a	b	i	e	f
32	КШГ.32.32.40.С/С Н штока Z мм	-	25	57	600	38	240	77	57	65	32	-	-	-	39	-	-
40	КШГ.32.40.40.С/С, Н штока Z мм	-	32	76	600	48	245	79	57	65	32	-	-	-	39	-	-
50	КШГ.32.50.40.С/С, Н штока Z мм	-	40	89	600	57	250	85	57	65	32	-	-	-	39	-	-
65	КШГ.32.65.25.С/С, Н штока Z мм	-	50	108	600	76	287	120	57	65	32	-	-	-	39	-	-
80	КШГ.32.80.25.С/С, Н штока Z мм	-	65	127	600	89	297	130	57	65	32	-	-	-	39	-	-
100	КШГ.32.100.25.С/С, Н штока Z мм	-	80	152	600	108	385	206,5	76	90	32	-	-	-	39	-	-
125	КШГ.32.125.25.С/С, Н штока Z мм	-	100	178	600	133	450	221	76	90	32	-	-	-	39	-	-
150	КШГ.32.150.25.С/С, Н штока Z мм	-	125	219	600	159	500	288,5	76	125	32	-	-	-	39	-	-
200	КШГ.32.200.25.С/С, Н штока Z мм	Q 1500-AG	150	273	600	219	770	306	89	150	32	223	84	147	39	196	261
250	КШГ.32.250.25.С/С, Н штока Z мм	Q 2000-AG	200	377	630	273	860	336,5	108	175	32	228	97	160	39	208	273
300	КШГ.32.300.25.С/С, Н штока Z мм	Q 6500-AG	250	457	724	325	840	395,5	108	210	32	208	138	222	39	235	290
350	КШГ.32.350.25.С/С, Н штока Z мм	Q 6500-AG	300	530	824	377	948,5	445,5	159	300	32	208	138	222	39	235	290

* Размеры на краны DN 400–600 по запросу.

** L — длина может изменяться в зависимости от проекта заказчика.

Компания оставляет за собой право вносить конструктивные изменения
АДЛ — производство и поставки оборудования для инженерных систем
Тел.: +7 (495) 937-89-68, +7 (495) 221-63-78 | Факс: +7 (495) 933-85-01/02
info@adl.ru | www.adl.ru | Интернет-магазин: www.valve.ru

СПЕЦИАЛЬНЫЕ СЕРИИ «БИВАЛ» / СТАНДАРТНЫЙ ПРОХОД

для природного газа, воздуха и нейтральных газов

КШГ Серия 42/52, для подземной установки с изоляцией весьма усиленного типа, патрубки из полиэтилена ПЭ-100, ГАЗ SDR 11/9, DN 50–300, PN 1,0 / 1,6 МПа

Применение

Для подземной установки в газораспределительных системах и магистралях природного газа с рабочим давлением до 1,2 МПа (SDR9) или до 1,0 МПа (SDR11). Температура рабочей среды –15…+80 °С.

Установка

Кран устанавливается на трубопроводе в любом положении в местах, доступных для эксплуатации. Не требует технического обслуживания.

Спецификация материалов

Корпус крана	Углеродистая сталь
Шар	Нержавеющая сталь
Седло шара и сальник	Фторопласт с добавлением 20 % углерода + нитрил NBR
Уплотнительные кольца	Нитрил NBR, витон

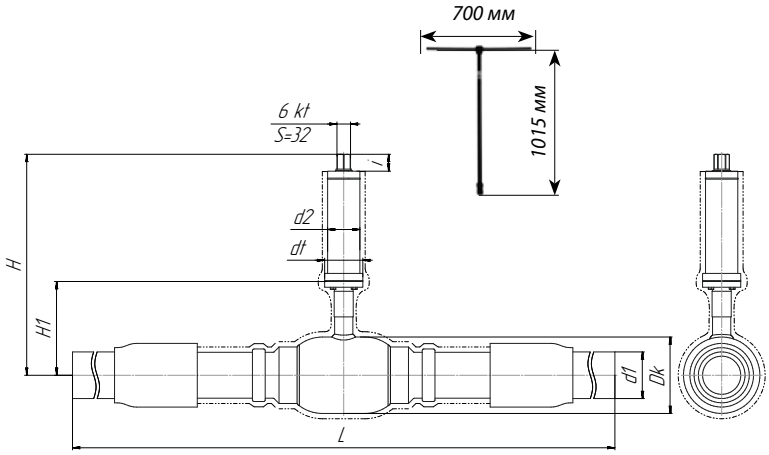

< DN 150

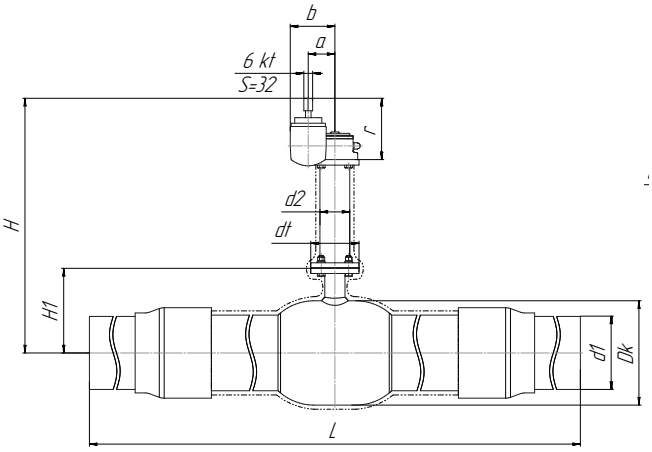

> DN 200

Основные технические характеристики

DN, (мм)	Маркировка	Редуктор	Проходной диаметр, (мм)	Размеры, (мм)													
				Dk	L*	d1	$H_{мин.}$	H1	d2	dt	6kt	r	a	b	i	e	f
50	КШГ.42/52.50.10(16) С/С, Н штока Z мм	-	40	89	1500	63	250	85	57	65	32	-	-	-	39	-	-
65	КШГ.42/52.65.10(16) С/С, Н штока Z мм	-	50	108	1500	75	287	120	57	65	32	-	-	-	39	-	-
80	КШГ.42/52.80.10(16) С/С, Н штока Z мм	-	65	127	1500	90	297	130	57	65	32	-	-	-	39	-	-
100	КШГ.42/52.100.10(16) С/С, Н штока Z мм	-	80	152	1500	110	385	206,5	76	90	32	-	-	-	39	-	-
125	КШГ.42/52.125.10(16) С/С, Н штока Z мм	-	100	178	1500	140	450	221	76	90	32	-	-	-	39	-	-
150	КШГ.42/52.150.10(16) С/С, Н штока Z мм	-	125	219	1500	160	500	288,5	76	125	32	-	-	-	39	-	-
200	КШГ.42/52.200.10(16) С/С, Н штока Z мм	Q 1500-AG	150	273	1970	225	770	306	89	150	-	223	84	147	39	196	261
250	КШГ.42/52.250.10(16) С/С,Н штока Z мм	Q 2000-AG	200	377	2646	280	860	336,5	108	175	-	228	97	160	39	208	273
300	КШГ.42/52.300.10(16) С/С, Н штока Z мм	Q 6500-AG	250	457	2924	315	840	395,5	108	210	-	208	138	222	39	235	290

Серия крана 42 или 52 — по выбору заказчика.

* L — длина может изменяться в зависимости от проекта заказчика.

Размеры кранов свыше DN 300 по запросу.

СПЕЦИАЛЬНЫЕ СЕРИИ «БИВАЛ» / СТАНДАРТНЫЙ ПРОХОД

для природного газа, воздуха и нейтральных газов

КШГ Серия 72, для реновации, DN 50–150, PN 1,6 МПа, Фланец / Фланец

Применение

Для природного газа, воздуха и нейтральных газов.

Установка

Кран устанавливается на трубопроводе в любом положении в местах, доступных для эксплуатации. Не требует технического обслуживания.

Спецификация материалов

Корпус крана	Углеродистая сталь
Шар	Нержавеющая сталь
Седло шара и сальник	Фторопласт с добавлением 20 % углерода + нитрил NBR
Уплотнительные кольца	Нитрил NBR, витон

Примечание. Комплекты ответных фланцев, болтов и прокладок поставляются вместе с краном по запросу. По запросу краны могут быть оснащены механическим редуктором, электро-, или пневмоприводом.

Зависимость «Температура — Давление»

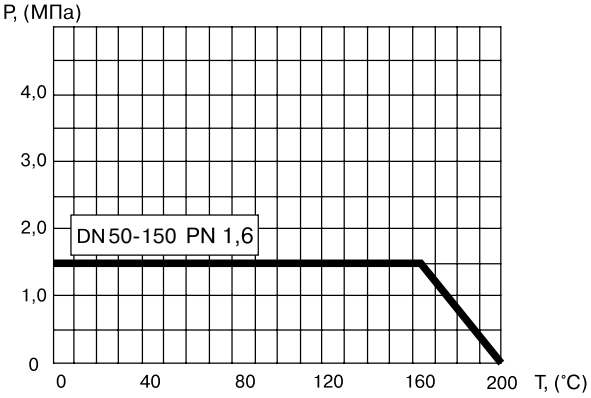

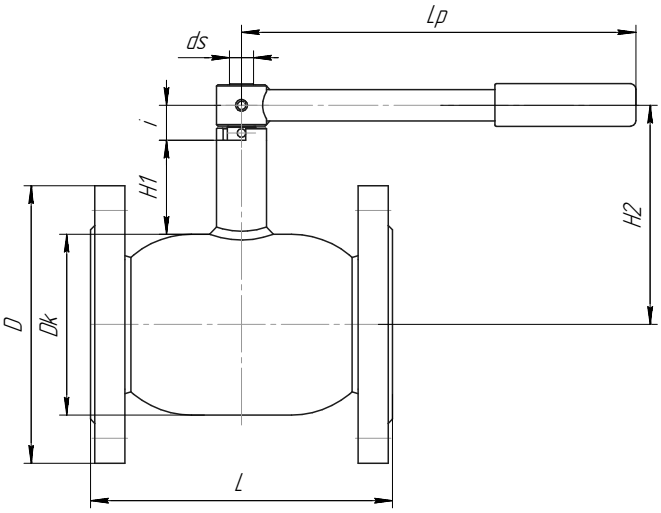

Основные технические характеристики

Артикул	DN, (мм)	Маркировка	Проходной DN, (мм)	Размеры, (мм)					Масса, (кг)
				Dk	D		L	H2	
					PN 16	PN 25			
CM03J395031	50	КШГ 72.050.16 Ф/Ф	40	89	160	160	180	136	8
CM03J395042	65	КШГ 72.065.16 Ф/Ф	50	108	180	180	200	144	10
CM03J395044	80	КШГ 72.080.16 Ф/Ф	65	127	195	195	210	154	13
CM03J395045	100	КШГ 72.100.16 Ф/Ф	80	152	215	230	230	193	17
CM03J395048	125	КШГ 72.125.16 Ф/Ф	100	178	245	270	254	221	26
CM03J395051	150	КШГ 72.150.16 Ф/Ф	125	219	280	300	280	245	39

Примечание. Возможные типы приводов для кранов смотрите на стр. 48–52 в разделе «Управление».

Компания оставляет за собой право вносить конструктивные изменения
АДЛ — производство и поставки оборудования для инженерных систем
Тел.: +7 (495) 937-89-68, +7 (495) 221-63-78 | Факс: +7 (495) 933-85-01/02
info@adl.ru | www.adl.ru | Интернет-магазин: www.valve.ru

«БИВАЛ» / ПОЛНЫЙ ПРОХОД

для природного газа, воздуха и нейтральных газов

КШГ Серия 15, DN 15–50, PN 2,5 / 4,0 МПа, Резьба / Резьба

Применение

Для установки в газораспределительных системах и магистралях природного газа с рабочим давлением до 1,2 МПа. Температура рабочей среды –60…+80 °С.

Установка

Кран устанавливается на трубопроводе в любом положении в местах, доступных для эксплуатации. Не требует технического обслуживания.

Спецификация материалов

Корпус крана	Углеродистая сталь
Шар	Нержавеющая сталь
Седло шара и сальник	Фторопласт с добавлением 20 % углерода
Уплотнительные кольца	Нитрил NBR, витон

Спецификация материалов для хладостойкого исполнения

Корпус крана	Углеродистая сталь 09Г2С
Шар	Нержавеющая сталь
Седло шара и сальник	Фторопласт с добавлением 20 % углерода, FVMQ
Уплотнительные кольца	FVMQ

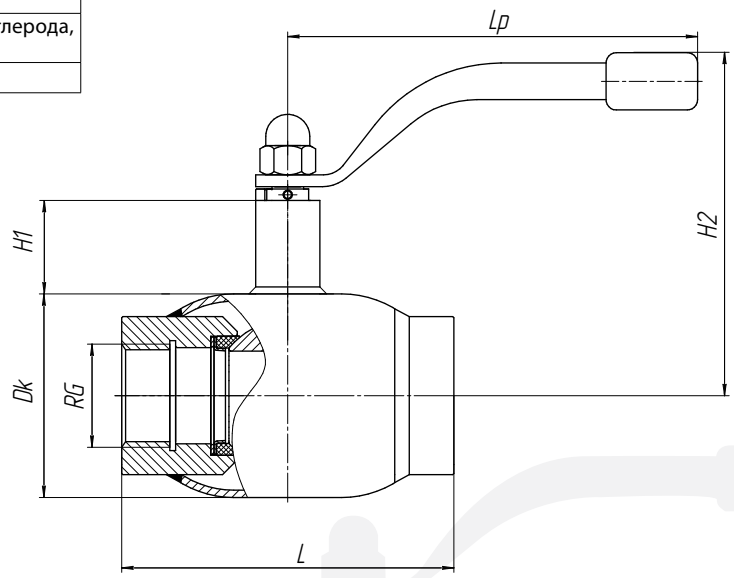

Резьба трубная цилиндрическая

Основные технические характеристики

Артикул	DN, (мм)	Маркировка	Проходной DN, (мм)	RG	Размеры, (мм)					Масса, (кг)
					Dk	L	H1	H2	Lp	
CM03A359996 / CM03A376535*	15	КШГ 15.015.40 Р/Р	15	1/2"	42	75	47	126	140	0,7
CM03A359997 / CM03A401577*	20	КШГ 15.020.40 Р/Р	20	3/4"	51	90	47	130	140	0,9
CM03A360052 / CM03A521317*	25	КШГ 15.025.40 Р/Р	25	1"	57	105	48	134	140	1,2
CM03A360053 / CM03A521319*	32	КШГ 15.032.40 Р/Р	32	1 1/4"	76	120	41	144	180	1,9
CM03A360054 / CM03A521322*	40	КШГ 15.040.40 Р/Р	40	1 1/2"	89	179	41	150	180	2,9
CM03A384672 / CM03A521325*	50	КШГ 15.050.25 Р/Р	50	2"	108	185	66	160	277	4,4

* хладостойкое исполнение

«БИВАЛ» / ПОЛНЫЙ ПРОХОД

для природного газа, воздуха и нейтральных газов

КШГ Серия 15, DN 15–40, PN 4,0 МПа, Сварка / Сварка

Применение

Для установки в газораспределительных системах и магистралях природного газа с рабочим давлением до 1,2 МПа. Температура рабочей среды от –60…+80 °С.

Установка

Кран устанавливается на трубопроводе в любом положении в местах, доступных для эксплуатации. Не требует технического обслуживания.

Спецификация материалов

Корпус крана	Углеродистая сталь
Шар	Нержавеющая сталь
Седло шара и сальник	Фторопласт с добавлением 20 % углерода + нитрил NBR
Уплотнительные кольца	Нитрил NBR, витон

Спецификация материалов для хладостойкого исполнения

Корпус крана	Углеродистая сталь 09Г2С
Шар	Нержавеющая сталь
Седло шара и сальник	Фторопласт с добавлением 20 % углерода, FVMQ
Уплотнительные кольца	FVMQ

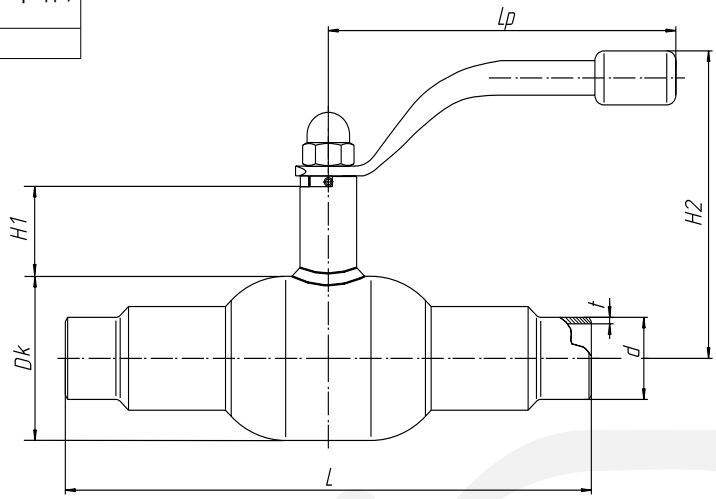

Основные технические характеристики

Артикул	DN, (мм)	Маркировка	Проходной DN, (мм)	Размеры, (мм)							Масса, (кг)
				Dk	d	t	L	H1	H2	Lp	
CM03A217694 / CM03A417962*	15	КШГ 15.015.40 С/С	15	42	22	2,5	210	47	126	140	0,5
CM03A217695 / CM03A376304*	20	КШГ 15.020.40 С/С	20	51	28	3	230	47	130	140	0,7
CM03A217696 / CM03A376529*	25	КШГ 15.025.40 С/С	25	57	32	3	230	48	134	140	1,6
CM03A217697 / CM03A423685*	32	КШГ 15.032.40 С/С	32	76	38	3	260	41	144	180	2,7
CM03A219885 / CM03A521330*	40	КШГ 15.040.40 С/С	40	89	48	3	260	41	150	180	3,5

* хладостойкое исполнение

Компания оставляет за собой право вносить конструктивные изменения
АДЛ — производство и поставки оборудования для инженерных систем
Тел.: +7 (495) 937-89-68, +7 (495) 221-63-78 | Факс: +7 (495) 933-85-01/02
info@adl.ru | www.adl.ru | Интернет-магазин: www.valve.ru

«БИВАЛ» / ПОЛНЫЙ ПРОХОД

для природного газа, воздуха и нейтральных газов

КШГ Серия 15, DN 50–80, PN 2,5 МПа, Сварка / Сварка

Применение

Для установки в газораспределительных системах и магистралях природного газа с рабочим давлением до 1,2 МПа. Температура рабочей среды –60…+80 °С.

Установка

Кран устанавливается на трубопроводе в любом положении в местах, доступных для эксплуатации. Не требует технического обслуживания.

Спецификация материалов

Корпус крана	Углеродистая сталь
Шар	Нержавеющая сталь
Седло шара и сальник	Фторопласт с добавлением 20 % углерода + нитрил NBR
Уплотнительные кольца	Нитрил NBR, витон

Спецификация материалов для хладостойкого исполнения

Корпус крана	Углеродистая сталь 09Г2С
Шар	Нержавеющая сталь
Седло шара и сальник	Фторопласт с добавлением 20 % углерода, FVMQ
Уплотнительные кольца	FVMQ

По запросу краны могут быть оснащены механическим редуктором, электро- или пневмоприводом.

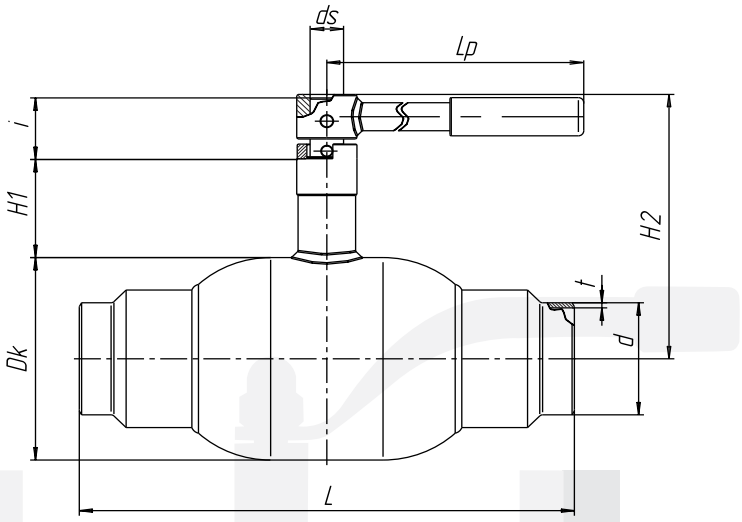

Основные технические характеристики

Артикул	DN, (мм)	Маркировка	Проходной DN, (мм)	Размеры, (мм)									Масса, (кг)
				Dk	d	t	L	H1	H2	ds	i	Lp	
CM03A219886 / CM03B391694*	50	КШГ 15.050.25 С/С	50	108	57	4	300	66	159	18	40	277	5,7
CM03A219888 / CM03B521331*	65	КШГ 15.065.25 С/С	65	127	76	4	360	66	169	18	40	275	9,5
CM03A219889 / CM03B386948*	80	КШГ 15.080.25 С/С	80	159	89	4	370	78	208	24	60,5	365	14,9

* хладостойкое исполнение

Примечание. Возможные типы приводов для кранов смотрите на стр. 48–52 в разделе «Управление».

«БИВАЛ» / ПОЛНЫЙ ПРОХОД

для природного газа, воздуха и нейтральных газов

КШГ Серия 15, DN 100–400, PN 2,5 МПа, Сварка / Сварка

Применение

Для установки в газораспределительных системах и магистралях природного газа с рабочим давлением до 1,2 МПа. Температура рабочей среды –60…+80 °С.

Установка

Кран устанавливается на трубопроводе в любом положении в местах, доступных для эксплуатации. Не требует технического обслуживания.

Спецификация материалов

Корпус крана	Углеродистая сталь
Шар	Нержавеющая сталь
Седло шара и сальник	Фторопласт с добавлением 20 % углерода + нитрил NBR
Уплотнительные кольца	Нитрил NBR, витон

Спецификация материалов для хладостойкого исполнения

Корпус крана	Углеродистая сталь 09Г2С
Шар	Нержавеющая сталь
Седло шара и сальник	Фторопласт с добавлением 20 % углерода, FVMQ
Уплотнительные кольца	FVMQ

По запросу краны могут быть оснащены механическим редуктором, электро- или пневмоприводом.

ПОЛНЫЙ ПРОХОД

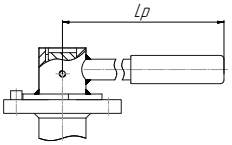

Краны DN 100–125 оснащаются рукояткой, DN 150 — по запросу

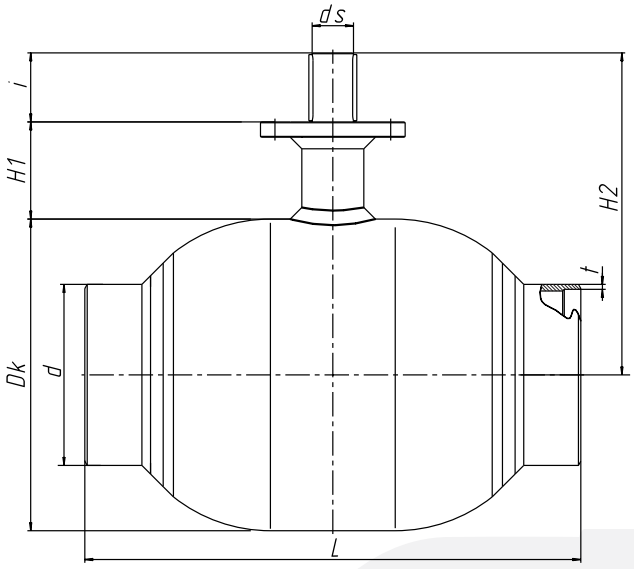

Основные технические характеристики

Артикул	DN, (мм)	Маркировка	Проходной DN, (мм)	Размеры, (мм)									ISO	Масса, (кг)
				Dk	d	t	L	H1	H2	ds	i	Lp		
CM03A219890 / CM03A386947*	100	КШГ 15.100.25 С/С	100	178	108	4	390	132	261	24	40	390	F07	21,6
CM03A219892 / CM03A386946*	125	КШГ 15.125.25 С/С	125	219	133	5	390	135,5	300	30	55	650	F10	29
CM03A219894 / CM03A392767*	150	КШГ 15.150.25 С/С	150	273	159	6,5	390	152	349	30	60,5	-	F12	50
CM03A219896 / CM03A392769*	200	КШГ 15.200.25 С/С	200	377	219	6	600	117,5	389,5	50	83,5	-	F14	111
CM03A219897 / CM03A392770*	250	КШГ 15.250.25 С/С	250	457	273	6	730	108	441	60	104,5	-	F16	207
CM03A219898 / CM03A521334*	300	КШГ 15.300.25 С/С	300	530	325	8	980	130	505	60	109,5	-	F16	290
CM03A378054 / CM03A405329*	350	КШГ 15.350.25 С/С	350	630	377	10	762	130	564,5	70	119	-	F25	385
CM03A344208 / CM03A521335*	400	КШГ 15.400.25 С/С	400	720	426	10	930	163,5	673	90	150	-	F25	683

* хладостойкое исполнение

Примечание. Возможные типы приводов для кранов смотрите на стр. 48–52 в разделе «Управление».

Компания оставляет за собой право вносить конструктивные изменения
АДЛ — производство и поставки оборудования для инженерных систем
Тел.: +7 (495) 937-89-68, +7 (495) 221-63-78 | Факс: +7 (495) 933-85-01/02
info@adl.ru | www.adl.ru | Интернет-магазин: www.valve.ru

«БИВАЛ» / ПОЛНЫЙ ПРОХОД

для природного газа, воздуха и нейтральных газов

КШГ Серия 14, DN 350–1200, PN 2,5 / 4,0 МПа, Сварка / Сварка

ПОЛНЫЙ ПРОХОД

Применение

Для установки в газораспределительных системах и магистралях природного газа с рабочим давлением до 4,0 МПа. Температура рабочей среды –40…+80 °С.

Установка

Кран устанавливается на трубопроводе в любом положении в местах, доступных для эксплуатации. Не требует технического обслуживания.

Спецификация материалов

Корпус крана	Углеродистая сталь
Шар	Углеродистая сталь с покрытием Ni-Cr
Седло шара и сальник	Углеродистая сталь с покрытием Ni-Cr, витон, нейлон, графит
Уплотнительные кольца	Графит + витон

По запросу краны могут быть оснащены механическим редуктором, электро- или пневмоприводом.

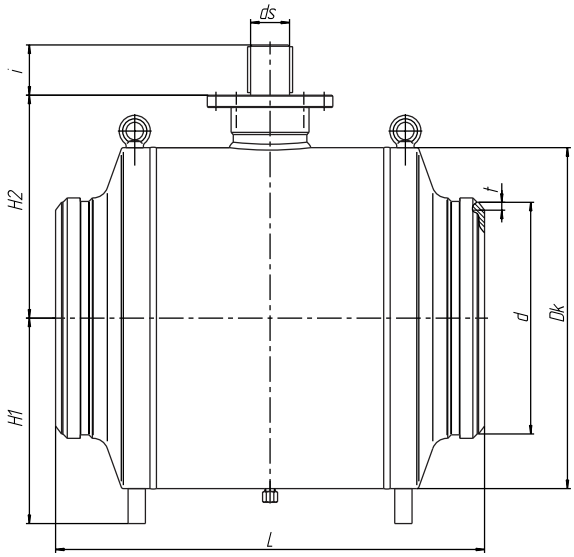

Основные технические характеристики

DN, (мм)	Маркировка	Проходной DN, (мм)	Размеры, (мм)								ISO	Масса, (кг)
			Dk	d	t	L	H1	H2	ds	i		
350	КШГ 14.350.25(40) С/С	350	567	377	7/9	762	460	384	63	95	F25	730
400	КШГ 14.400.25(40) С/С	400	647	442	7/11	838	515	431	73	110	F25	940
500	КШГ 14.500.25(40) С/С	500	804	559	7/11	991	615	532	85	120	F25	1690
600	КШГ 14.600.25(40) С/С	600	967	671	11	1143	725	620	105	145	F30	2800
700	КШГ 14.700.25(40) С/С	700	1112	772	12	1346	835	698	115	170	F35	4200
800	КШГ 14.800.25(40) С/С	800	1272	872	12	1524	955	790	125	180	F35	5800
900	КШГ 14.900.25(40) С/С	900	1426	992	14	1727	1065	864	145	210	F40	8000
1000	КШГ 14.1000.25(40) С/С	1000	1579	1102	14	1780	1190	948	160	235	F40	11000
1200	КШГ 14.1200.25(40) С/С	1200	1898	1328	16	2200	1415	1165	180	260	F48	17000

Примечание. Возможные типы приводов для кранов смотрите на стр. 48–52 в разделе «Управление».

«БИВАЛ» / ПОЛНЫЙ ПРОХОД

для природного газа, воздуха и нейтральных газов

КШГ Серия 15, DN 15–40, PN 4,0 МПа, Фланец / Фланец

Применение

Для установки в газораспределительных системах и магистралях природного газа с рабочим давлением до 1,2 МПа. Температура рабочей среды –60…+80 °С.

Установка

Кран устанавливается на трубопроводе в любом положении в местах, доступных для эксплуатации. Не требует технического обслуживания.

Спецификация материалов

Корпус крана	Углеродистая сталь
Шар	Нержавеющая сталь
Седло шара и сальник	Фторопласт с добавлением 20 % углерода + нитрил NBR
Уплотнительные кольца	Нитрил NBR, витон

Спецификация материалов для хладостойкого исполнения

Корпус крана	Углеродистая сталь 09Г2С
Шар	Нержавеющая сталь
Седло шара и сальник	Фторопласт с добавлением 20 % углерода, FVMQ
Уплотнительные кольца	FVMQ

Комплекты ответных фланцев, болтов и прокладок поставляются вместе с краном по запросу.

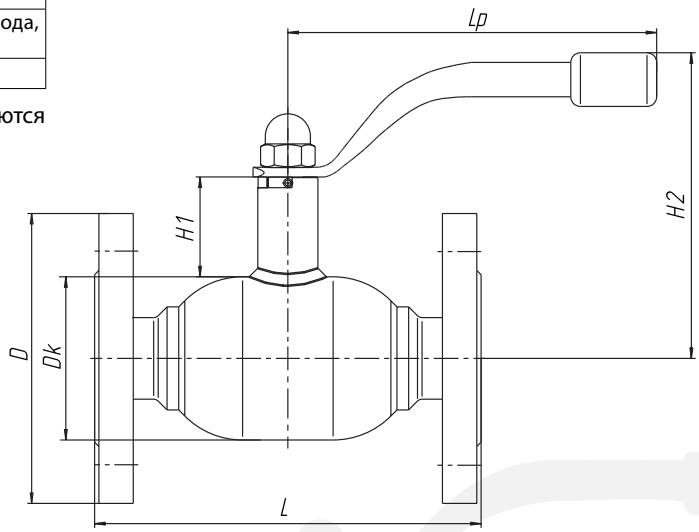

Основные технические характеристики

Артикул	DN, (мм)	Маркировка	Проходной DN, (мм)	Размеры, (мм)						Масса, (кг)
				Dk	L	H1	H2	Lp	D	
CM03A219911 / CM03A385618*	15	КШГ 15.015.40 Ф/Ф	15	42	130	47	125,8	140	95	2,1
CM03A219910 / CM03A376537*	20	КШГ 15.020.40 Ф/Ф	20	51	150	47	130	140	105	2,9
CM03A219904 / CM03A385621*	25	КШГ 15.025.40 Ф/Ф	25	57	160	48	134	140	115	4,0
CM03A219903 / CM03A376538*	32	КШГ 15.032.40 Ф/Ф	32	76	180	41	142,5	172	135	5,15
CM03A219902 / CM03A394136*	40	КШГ 15.040.40 Ф/Ф	40	89	200	41	148,5	172	145	7,1

* хладостойкое исполнение

Присоединительные размеры фланцев соответствуют ГОСТ 33259-2015 ряд 1, другие исполнения фланцев производятся под заказ.

Компания оставляет за собой право вносить конструктивные изменения
АДЛ — производство и поставки оборудования для инженерных систем
Тел.: +7 (495) 937-89-68, +7 (495) 221-63-78 | Факс: +7 (495) 933-85-01/02
info@adl.ru | www.adl.ru | Интернет-магазин: www.valve.ru

«БИВАЛ» / ПОЛНЫЙ ПРОХОД

для природного газа, воздуха и нейтральных газов

КШГ Серия 15, DN 50–80, PN 1,6 / 2,5 МПа, Фланец / Фланец

Применение

Для установки в газораспределительных системах и магистралях природного газа с рабочим давлением до 1,2 МПа. Температура рабочей среды –60…+80 °С.

Установка

Кран устанавливается на трубопроводе в любом положении в местах, доступных для эксплуатации. Не требует технического обслуживания.

Спецификация материалов

Корпус крана	Углеродистая сталь
Шар	Нержавеющая сталь
Седло шара и сальник	Фторопласт с добавлением 20 % углерода + нитрил NBR
Уплотнительные кольца	Нитрил NBR, витон

Спецификация материалов для хладостойкого исполнения

Корпус крана	Углеродистая сталь 09Г2С
Шар	Нержавеющая сталь
Седло шара и сальник	Фторопласт с добавлением 20 % углерода, FVMQ
Уплотнительные кольца	FVMQ

Комплекты ответных фланцев, болтов и прокладок поставляются вместе с краном по запросу.

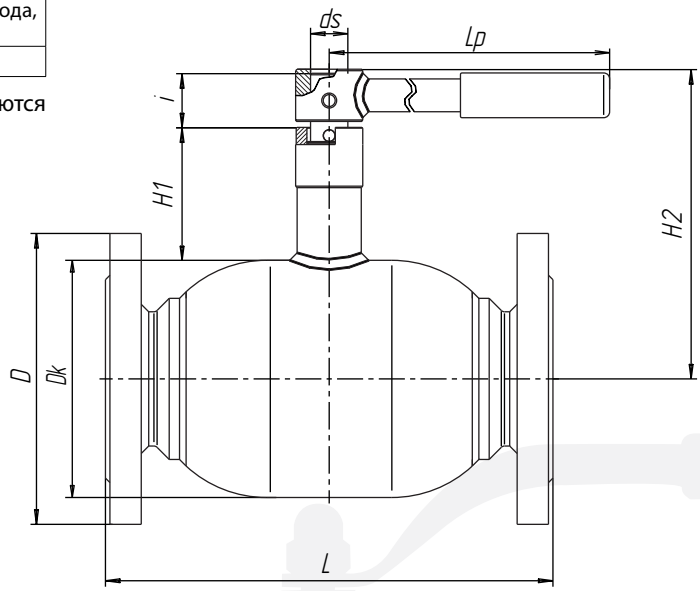

Основные технические характеристики

Артикул	DN, (мм)	Маркировка	Проходной DN, (мм)	Размеры, (мм)								Масса, (кг)
				Dk	L	H1	H2	ds	i	D	Lp	
CM03A394473 (16) / CM03A462384 (16)* CM03A381837 (25) / CM03A342955 (25)*	50	КШГ 15.050.25 Ф/Ф	50	108	250	74	159	18	30	160	277	11
CM03A219912 (16) / CM03A521486 (16) * CM03A219926 (25) / CM03A428414 (25) *	65	КШГ 15.065.16 / 25 Ф/Ф	65	127	290	74	169	20	31	180	275	14,3
CM03A216780 (16) / CM03A342966 (16)* CM03A219925 (16) / CM03A438929 (25)*	80	КШГ 15.080.16 / 25 Ф/Ф	80	159	300	89	208	25	35	195	365	20

* хладостойкое исполнение

Примечание. Возможные типы приводов для кранов смотрите на стр. 48–52 в разделе «Управление».

Присоединительные размеры фланцев соответствуют ГОСТ 33259-2015 ряд 1, другие исполнения фланцев производятся под заказ.

«БИВАЛ» / ПОЛНЫЙ ПРОХОД

для природного газа, воздуха и нейтральных газов

КШГ Серия 15, DN 100–400, PN 1,6 / 2,5 МПа, Фланец / Фланец

Применение

Для установки в газораспределительных системах и магистралях природного газа с рабочим давлением до 1,2 МПа. Температура рабочей среды –60…+80 °С.

Установка

Кран устанавливается на трубопроводе в любом положении в местах, доступных для эксплуатации. Не требует технического обслуживания.

Спецификация материалов

Корпус крана	Углеродистая сталь
Шар	Нержавеющая сталь
Седло шара и сальник	Фторопласт с добавлением 20 % углерода + нитрил NBR
Уплотнительные кольца	Нитрил NBR, витон

Спецификация материалов для хладостойкого исполнения

Корпус крана	Углеродистая сталь 09Г2С
Шар	Нержавеющая сталь
Седло шара и сальник	Фторопласт с добавлением 20 % углерода, FVMQ
Уплотнительные кольца	FVMQ

Комплекты ответных фланцев, болтов и прокладок поставляются вместе с краном по запросу.

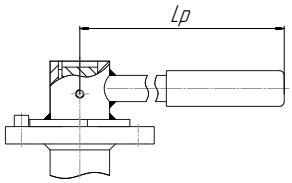

Краны DN 100–125 оснащены рукояткой, DN 150 — по запросу

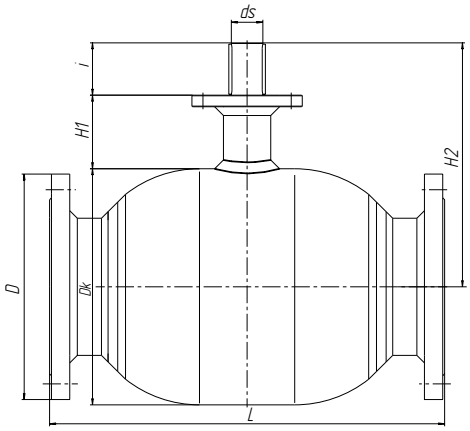

Основные технические характеристики

Артикул	DN, (мм)	Маркировка	Проходной DN, (мм)	Размеры, (мм)								Масса, (кг)
				Dk	L	H1	H2	ds	i	D	Lp	
CM03A216789 (16) / CM03A342967 (16)* CM03A219927 (25) / CM03A343075 (25)*	100	КШГ 15.100.16 / 25 Ф/Ф	100	178	400	132	261	25	40	215/230	365	33,4
CM03A219913 (16) / CM03A521490 (16)* CM03A219928 (25) / CM03A521492 (25)*	125	КШГ 15.125.16 / 25 Ф/Ф	125	219	400	135,5	300	30	55	245/270	650	42/45
CM03A211514 (16) / CM03A230592 (16)* CM03A219935 (25) / CM03A388131 (25)*	150	КШГ 15.150.16 / 25 Ф/Ф	150	273	480	152	349	30	60	280/300	-	68/71
CM03A216783 (16) / CM03A230588 (16)* CM03A219936 (25) / CM03A515916 (25)*	200	КШГ 15.200.16 / 25 Ф/Ф	200	377	620	117,5	389,5	50	83,5	340/360	-	132/138
CM03A211513 (16) / CM03A226242 (16)* CM03A219937 (25) / CM03A521502 (25)*	250	КШГ 15.250.16 / 25 Ф/Ф	250	457	750	108	441	60	104,5	405/425	-	236/245
CM03A217904 (16) / CM03A230585 (16)* CM03A217904 (25) / CM03A521508 (25)*	300	КШГ 15.300.16 / 25 Ф/Ф	300	530	1004	130,5	505	60	109,5	460/485	-	326/338
CM03A379217 (16) / CM03A388129 (16)* CM03A378056 (25) / CM03A521510 (25)*	350	КШГ 15.350.16 / 25 Ф/Ф	350	630	786	130	564,5	70	119	520/550	-	431/451
CM03A377812 (16) / CM03A521520 (16)* CM03A377970 (25) / CM03A521514 (25)*	400	КШГ 15.400.16 / 25 Ф/Ф	400	720	956	163,5	673	90	166,5	580/610	-	750/775

* хладостойкое исполнение

Примечание. Возможные типы приводов для кранов смотрите на стр. 48–52 в разделе «Управление».

Присоединительные размеры фланцев соответствуют ГОСТ 33259-2015 ряд 1, другие исполнения фланцев производятся под заказ.

Компания оставляет за собой право вносить конструктивные изменения
АДЛ — производство и поставки оборудования для инженерных систем
Тел.: +7 (495) 937-89-68, +7 (495) 221-63-78 | Факс: +7 (495) 933-85-01/02
info@adl.ru | www.adl.ru | Интернет-магазин: www.valve.ru

«БИВАЛ» / ПОЛНЫЙ ПРОХОД

для природного газа, воздуха и нейтральных газов

КШГ Серия 14, DN 350–1200, PN 1,6 / 2,5 МПа, Фланец / Фланец

Применение

Для установки в газораспределительных системах и магистралях природного газа с рабочим давлением до 2,5 МПа. Температура рабочей среды –40…+80 °С.

Установка

Кран устанавливается на трубопроводе в любом положении в местах, доступных для эксплуатации. Не требует технического обслуживания.

Спецификация материалов

Корпус крана	Углеродистая сталь
Шар	Углеродистая сталь с покрытием Ni-Cr
Седло шара и сальник	Углеродистая сталь с покрытием Ni-Cr, витон, нейлон, графит
Уплотнительные кольца	Графит + витон

Комплекты ответных фланцев, болтов и прокладок поставляются вместе с краном по запросу.

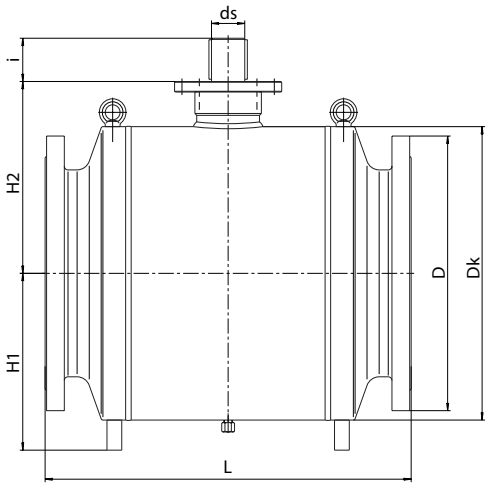

Основные технические характеристики

DN, (мм)	Маркировка	Проходной DN, (мм)	Размеры, (мм)							ISO	Масса, (кг)
			Dk	L	H1	H2	ds	i	D		
350	КШГ 14.350.16/25 Ф/Ф	350	567	762	460	384	63	95	520/555	F25	850/870
400	КШГ 14.400.16/25 Ф/Ф	400	647	864	515	431	73	110	580/620	F25	1127/1152
500	КШГ 14.500.16/25 Ф/Ф	500	804	1015	615	532	85	120	715/730	F25	1810/1954
600	КШГ 14.600.16/25 Ф/Ф	600	967	1143	725	620	105	145	840/845	F30	2980/3210
700	КШГ 14.700.16/25 Ф/Ф	700	1112	1356	835	698	115	170	910/960	F35	4400/4621
800	КШГ 14.800.16/25 Ф/Ф	800	1272	1524	955	790	125	180	1025/1085	F35	6050/6322
900	КШГ 14.900.16/25 Ф/Ф	900	1426	1727	1065	864	145	210	1125/1185	F40	8300/8643
1000	КШГ 14.1000.16/25 Ф/Ф	1000	1579	1780	1190	948	160	235	1255/1320	F40	11400/11896
1200	КШГ 14.1200.16/25 Ф/Ф	1200	1898	2200	1415	1165	180	260	1485/1539	F48	17650/18485

Примечание. Возможные типы приводов для кранов смотрите на стр. 48–52 в разделе «Управление».

Присоединительные размеры фланцев соответствуют ГОСТ 33259-2015 ряд 1, другие исполнения фланцев производятся под заказ.

СПЕЦИАЛЬНЫЕ СЕРИИ «БИВАЛ» / ПОЛНЫЙ ПРОХОД

для природного газа, воздуха и нейтральных газов

КШГ Серия 85, антивандальное исполнение, DN 15–125, PN 1,6 / 2,5 / 4,0 МПа

Сварка / Сварка,
Фланец / Фланец,
Резьба / Резьба

Применение

Для установки в газораспределительных системах и магистралях природного газа с рабочим давлением до 1,2 МПа с системой защиты от несанкционированного доступа к управлению шаровым краном.

Температура рабочей среды –40…+80 °С.

Установка

Кран устанавливается на трубопроводе в любом положении в местах, доступных для эксплуатации. Не требует технического обслуживания.

Спецификация материалов

Корпус крана	Углеродистая сталь
Шар	Нержавеющая сталь
Седло шара и сальник	Фторопласт с добавлением 20 % углерода + нитрил NBR
Уплотнительные кольца	Нитрил NBR, витон

Комплектуется рукояткой и ключом для антивандального стопора.

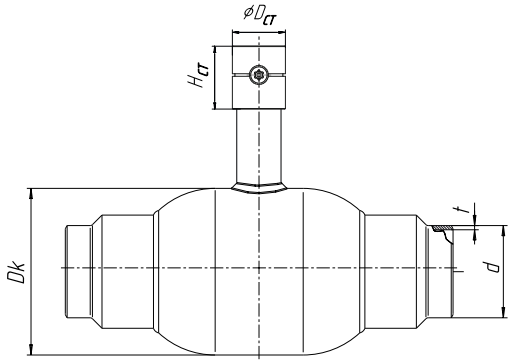

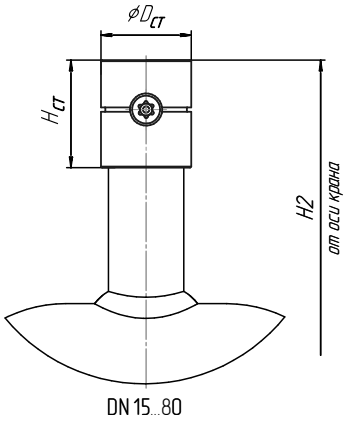

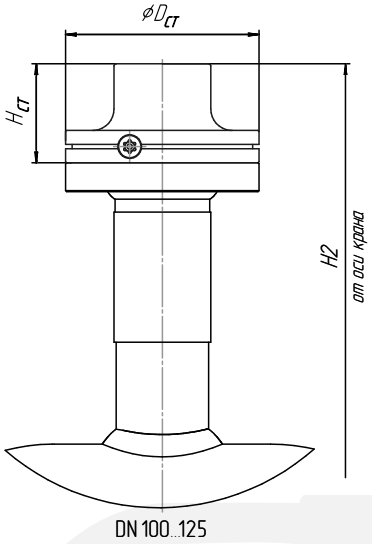

Основные технические характеристики

DN, (мм)	Маркировка	Проходной DN, (мм)	Размеры, (мм)			Нст	H2	Dст
			Dk	d	t			
15	КШГ 85.015.40 С/С	15	42	22	2,5	27	95	38
20	КШГ 85.020.40 С/С	20	51	28	3	27	99,5	38
25	КШГ 85.025.40 С/С	25	57	32	3	27	103,5	38
32	КШГ 85.032.40 С/С	32	76	38	3	33	112	33
40	КШГ 85.040.40 С/С	40	89	48	3	33	118,5	33
50	КШГ 85.050.25 С/С	50	108	57	4	50	170	42
65	КШГ 85.065.25 С/С	65	127	76	4	50	179,5	42
80	КШГ 85.080.25 С/С	80	159	89	4	60	217,5	50
100	КШГ 85.100.25 С/С	100	178	108	4	46	267	90
125	КШГ 85.125.25 С/С	125	219	133	5	55,5	300,5	125

Прочие параметры в зависимости от типа присоединения.

Компания оставляет за собой право вносить конструктивные изменения
АДЛ — производство и поставки оборудования для инженерных систем
Тел.: +7 (495) 937-89-68, +7 (495) 221-63-78 | Факс: +7 (495) 933-85-01/02
info@adl.ru | www.adl.ru | Интернет-магазин: www.valve.ru

СПЕЦИАЛЬНЫЕ СЕРИИ «БИВАЛ» / ПОЛНЫЙ ПРОХОД

для природного газа, воздуха и нейтральных газов

КШГ Серия 35, для подземной установки с изоляцией весьма усиленного типа, DN 32–300, PN 2,5 / 4,0 МПа

Применение

Для подземной установки в газораспределительных системах и магистралях природного газа с рабочим давлением до 1,2 МПа.

Установка

Кран устанавливается на трубопроводе в любом положении в местах, доступных для эксплуатации. Не требует технического обслуживания.

Спецификация материалов

Корпус крана	Углеродистая сталь
Шар	Нержавеющая сталь
Седло шара и сальник	Фторопласт с добавлением 20 % углерода + нитрил NBR
Уплотнительные кольца	Нитрил NBR, витон

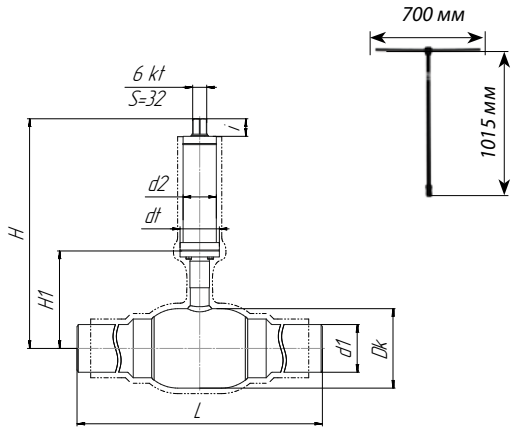

< DN 150

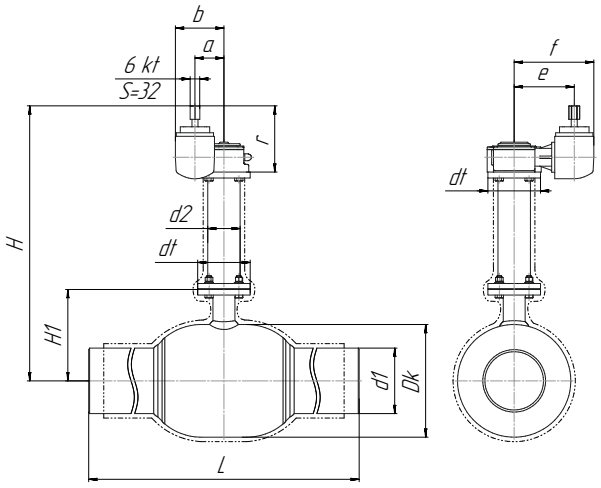

> DN 200

Основные технические характеристики

DN, (мм)	Маркировка	Редуктор	Проходной диаметр, (мм)	Размеры, (мм)													
				Dk	L*	d1	$H_{мин.}$	H1	d2	dt	6kt	r	a	b	i	e	f
32	КШГ.35.32.40.С/С, Н штока Z мм	-	32	76	600	38	245	79	57	65	32	-	-	-	39	-	-
40	КШГ.35.40.40.С/С, Н штока Z мм	-	40	89	600	48	250	85	57	65	32	-	-	-	39	-	-
50	КШГ.35.50.25.С/С, Н штока Z мм	-	50	108	600	57	287	120	57	65	32	-	-	-	39	-	-
65	КШГ.35.65.25.С/С, Н штока Z мм	-	65	127	600	76	297	130	57	65	32	-	-	-	39	-	-
80	КШГ.35.80.25.С/С, Н штока Z мм	-	80	159	600	89	385	207	76	90	32	-	-	-	39	-	-
100	КШГ.35.100.25.С/С, Н штока Z мм	-	100	178	600	108	450	221	76	90	32	-	-	-	39	-	-
125	КШГ.35.125.25.С/С, Н штока Z мм	-	125	219	900	133	500	289	76	125	32	-	-	-	39	-	-
150	КШГ.35.150.25.С/С, Н штока Z мм	Q 1500-AG	150	273	900	159	770	306	89	150	-	223	84	147	39	196	261
200	КШГ.35.200.25.С/С, Н штока Z мм	Q 2000-AG	200	377	900	219	860	337	108	175	-	228	97	160	39	208	273
250	КШГ.35.250.25.С/С, Н штока Z мм	Q 6500-AG	250	457	2084	273	840	396	108	210	-	208	138	222	39	235	290
300	КШГ.35.300.25.С/С, Н штока Z мм	Q 6500-AG	300	530	1724	325	948,5	446	159	300	-	208	138	222	39	235	290

* L — длина может изменяться в зависимости от проекта заказчика.

СПЕЦИАЛЬНЫЕ СЕРИИ «БИВАЛ» / ПОЛНЫЙ ПРОХОД

для природного газа, воздуха и нейтральных газов

КШГ Серия 34, для подземной установки с изоляцией весьма усиленного типа, DN 350–1200*, PN 2,5 МПа

Применение

Для подземной установки в газораспределительных системах и магистралях природного газа с рабочим давлением до 1,2 МПа.

Установка

Кран устанавливается на трубопроводе в любом положении в местах, доступных для эксплуатации. Не требует технического обслуживания.

ПОЛНЫЙ ПРОХОД

Спецификация материалов

Корпус крана	Углеродистая сталь
Шар	Углеродистая сталь с покрытием Ni-Cr
Седло шара и сальник	Углеродистая сталь с покрытием Ni-Cr, витон, нейлон, графит
Уплотнительные кольца	Графит, витон

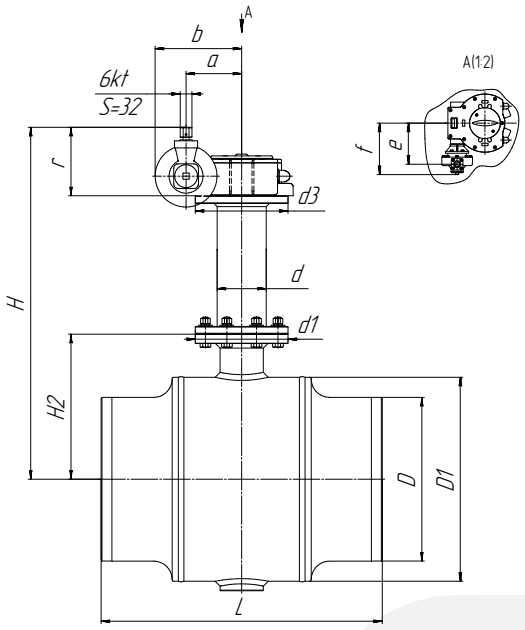

Основные технические характеристики

DN, (мм)	Маркировка	Редуктор	Размеры, (мм)												
			D1	D	L**	H2	d	d1	d3	r	a	b	e	f	H (мин)
350	КШГ.34.350.25 С/С Н штока Z мм	Q 6500-AG	565	426	762	375	159	300	300	212,5	137,5	221,5	235	288	928
400	КШТ.34.400.25 С/С Н штока Z мм	Q 6500-AG	645	530	838	425	159	300	300	212,5	137,5	221,5	235	288	978
500	КШТ.34.500.25 С/С Н штока Z мм	Q 12000-AG	802	630	991	500	159	300	300	221,5	180	264	266	310	1094
600	КШТ.34.600.25 С/С Н штока Z мм	Q 24000-AG	965	630	1143	580	219	350	350	243	252,5	335	452	505	1250
700	КШТ.34.700.25 С/С Н штока Z мм	Q 24000-AG	1110	720	1346	693	273	415	415	243	252,5	335	452	505	1360
800	КШТ.34.800.25 С/С Н штока Z мм	Q 32000-AG	1270	820	1524	785	273	415	415	255	252,5	335	420	472,5	1566
900	КШТ.34.900.25 С/С Н штока Z мм	Q 50000-AG	1424	920	1727	841	325	475	475	342	291,5	424,75	514,5	596,5	1712
1000	КШТ.34.1000.25 С/С Н штока Z мм	Q 70000-AG	1577	1020	1780	918	325	475	475	342	291,5	424,75	514,5	596,5	2024

* DN 1200 мм – по запросу.

** L – длина может меняться в зависимости от проекта заказчика.

Компания оставляет за собой право вносить конструктивные изменения
АДЛ — производство и поставки оборудования для инженерных систем
Тел.: +7 (495) 937-89-68, +7 (495) 221-63-78 | Факс: +7 (495) 933-85-01/02
info@adl.ru | www.adl.ru | Интернет-магазин: www.valve.ru

СПЕЦИАЛЬНЫЕ СЕРИИ «БИВАЛ» / ПОЛНЫЙ ПРОХОД

для природного газа, воздуха и нейтральных газов

КШГ Серия 45/55, для подземной установки с изоляцией весьма усиленного типа, патрубки из полиэтилена ПЭ-100, ГАЗ SDR 11/9, DN 32–300, PN 1,0 / 1,6 МПа

Применение

Для подземной установки в газораспределительных системах и магистралях природного газа с рабочим давлением до 1,2 МПа (SDR9) или до 1,0 МПа (SDR11). Температура рабочей среды –15…+80 °С.

Установка

Кран устанавливается на трубопроводе в любом положении в местах, доступных для эксплуатации. Не требует технического обслуживания.

ПОЛНЫЙ ПРОХОД

Спецификация материалов

Корпус крана	Углеродистая сталь
Шар	Нержавеющая сталь
Седло шара и сальник	Фторопласт с добавлением 20 % углерода + нитрил NBR
Уплотнительные кольца	Нитрил NBR, витон

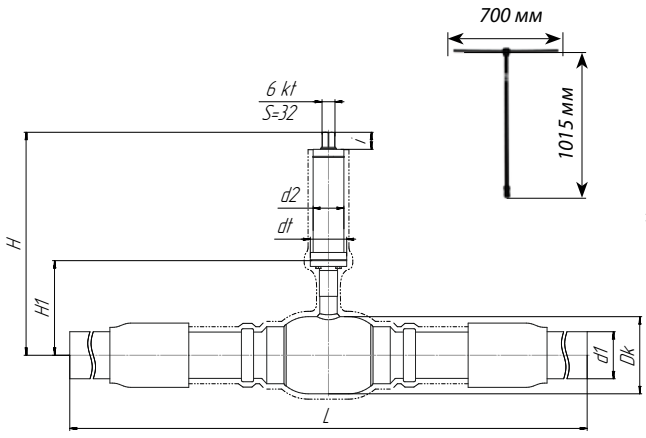

< DN 150

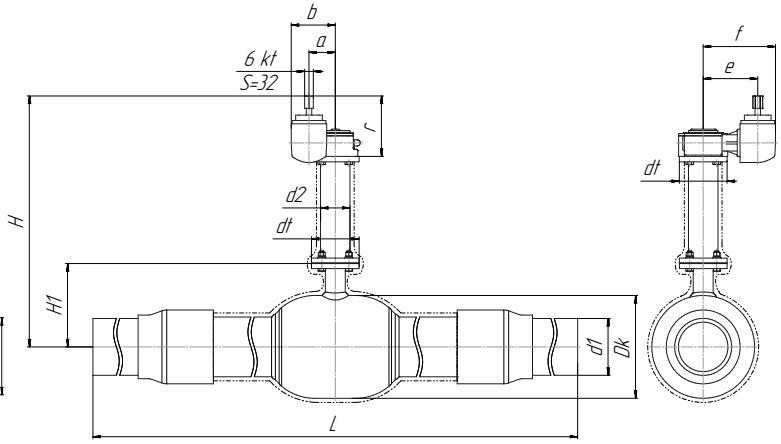

> DN 200

Основные технические характеристики

DN, (мм)	Маркировка	Редуктор	Проходной диаметр, (мм)	Размеры, (мм)													
				Dk	L*	d1	$H_{мин.}$	H1	d2	dt	6kt	r	a	b	i	e	f
32	КШГ.45/55.32.10(16) С/С, Н штока Z мм	-	32	76	1230	40	245	79	57	65	32	-	-	-	39	-	-
40	КШГ.45/55.40.10(16) С/С, Н штока Z мм	-	40	89	1500	50	250	85	57	65	32	-	-	-	39	-	-
50	КШГ.45/55.50.10(16) С/С, Н штока Z мм	-	50	108	1500	63	287	120	57	65	32	-	-	-	39	-	-
65	КШГ.45/55.65.10(16) С/С, Н штока Z мм	-	65	127	1500	75	297	130	57	65	32	-	-	-	39	-	-
80	КШГ.45/55.80.10(16) С/С, Н штока Z мм	-	80	159	1500	90	385	206,5	57	65	32	-	-	-	39	-	-
100	КШГ.45/55.100.10(16) С/С, Н штока Z мм	-	100	178	1500	110	450	221	76	90	32	-	-	-	39	-	-
125	КШГ.45/55.125.10(16) С/С, Н штока Z мм	-	125	219	1500	140	500	288,5	76	90	32	-	-	-	39	-	-
150	КШГ.45/55.150.10(16) С/С, Н штока Z мм	Q 1500-AG	150	273	1500	160	770	306	76	125	32	223	84	147	39	196	261
200	КШГ.45/55.200.10(16) С/С, Н штока Z мм	Q 2000-AG	200	377	2565	225	860	336,5	89	150	-	228	97	160	39	208	273
250	КШГ.45/55.250.10(16) С/С, Н штока Z мм	Q 6500-AG	250	457	3104	280	840	395,5	108	175	-	208	138	222	39	235	290
300	КШГ.45/55.300.10(16) С/С, Н штока Z мм	Q 6500-AG	300	530	3230	315	948,5	445,5	108	210	-	208	138	222	39	235	290

Серия крана 45 или 55 — по выбору заказчика.

* L — длина может изменяться в зависимости от проекта заказчика.

Размеры кранов свыше DN 300 по запросу.

СПЕЦИАЛЬНЫЕ СЕРИИ «БИВАЛ» / ПОЛНЫЙ ПРОХОД

для природного газа, воздуха и нейтральных газов

КШГИ Серия 15, с изолирующей вставкой, DN 20–300, PN 1,6 МПа, Фланец / Фланец

Применение

Для установки в газораспределительных системах и магистралях природного газа с рабочим давлением среды до 1,2 МПа, с защитой от «блуждающих токов», наведенных токов ЛЭП и др. источников электрического тока. Температура рабочей среды –40…+80 °С.

Установка

Кран устанавливается на трубопроводе в любом положении в местах, доступных для эксплуатации. Не требует технического обслуживания.

Спецификация материалов

Корпус крана	Углеродистая сталь
Шар	Нержавеющая сталь
Седло шара и сальник	Фторопласт с добавлением 20 % углерода + нитрил NBR
Уплотнительные кольца	Нитрил NBR, витон
Изолирующая вставка	Углеродистая сталь, покрытая диэлектриком

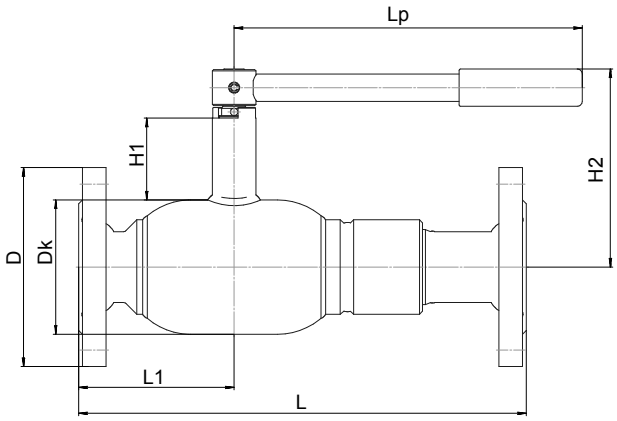

DN 50–125

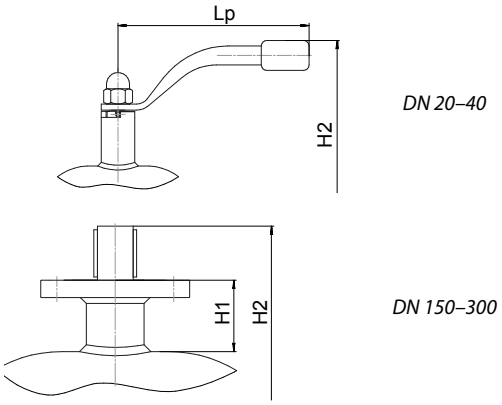

DN 20–40

DN 150–300

** DN 150 оснащается рукояткой по запросу*

Основные технические характеристики

DN, (мм)	Маркировка	Проход. DN, (мм)	Размеры, (мм)							ISO	Масса, (кг)
			Dk	D	L	L1	H1	H2	Lp		
20	КШГИ 15.020.16 Ф/Ф	20	51	105	260	75	47,1	130	140	-	3,4
25	КШГИ 15.025.16 Ф/Ф	25	57	115	278	80	48,1	134	140	-	4,2
32	КШГИ 15.032.16 Ф/Ф	32	76	135	295	90	41,5	142,5	180	-	6,2
40	КШГИ 15.040.16 Ф/Ф	40	89	145	260	100	40,8	150	180	-	7,6
50	КШГИ 15.050.16 Ф/Ф	50	108	160	360	125	65,8	159	280	-	12,5
65	КШГИ 15.065.16 Ф/Ф	65	127	180	340	132,5	66	169	280	-	15
80	КШГИ 15.080.16 Ф/Ф	80	159	195	410	150	77,6	208	370	-	23
100	КШГИ 15.100.16 Ф/Ф	100	180	215	463	200	130,9	245,5	370	F07	34
125	КШГИ 15.125.16 Ф/Ф	125	219	245	460	185	135,6	300	650	F10	45,7
150	КШГИ 15.150.16 Ф/Ф	150	273	280	542	214,5	152,5	350	900	F12	79
200	КШГИ 15.200.16 Ф/Ф	200	377	335	740	279,5	117,5	389,5	-	F14	147
250	КШГИ 15.250.16 Ф/Ф	250	457	405	900	345	108	441	-	F16	277
300	КШГИ 15.300.16 Ф/Ф	300	530	460	1004	301,5	130,5	505	-	F25	406

Примечание. Возможные типы приводов для кранов смотрите на стр. 48–52 в разделе «Управление».

Компания оставляет за собой право вносить конструктивные изменения
АДЛ — производство и поставки оборудования для инженерных систем
Тел.: +7 (495) 937-89-68, +7 (495) 221-63-78 | Факс: +7 (495) 933-85-01/02
info@adl.ru | www.adl.ru | Интернет-магазин: www.valve.ru

СПЕЦИАЛЬНЫЕ СЕРИИ «БИВАЛ» / ПОЛНЫЙ ПРОХОД

для природного газа, воздуха и нейтральных газов

КШГИ Серия 15, с изолирующей вставкой, DN 20–300, PN 1,6 МПа, Сварка / Сварка

Применение

Для установки в газораспределительных системах и магистралях природного газа с рабочим давлением среды до 1,2 МПа, с защитой от «блуждающих токов», наведенных токов ЛЭП и др. источников электрического тока. Температура рабочей среды –40…+80 °С.

Установка

Кран устанавливается на трубопроводе в любом положении в местах, доступных для эксплуатации. Не требует технического обслуживания.

Спецификация материалов

Корпус крана	Углеродистая сталь
Шар	Нержавеющая сталь
Седло шара и сальник	Фторопласт с добавлением 20 % углерода + нитрил NBR
Уплотнительные кольца	Нитрил NBR, витон
Изолирующая вставка	Углеродистая сталь, покрытая диэлектриком

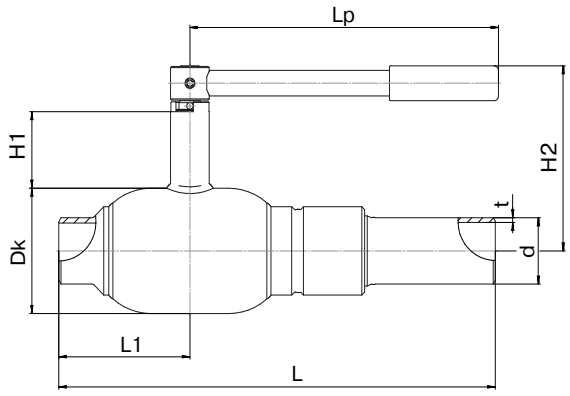

DN 50–125

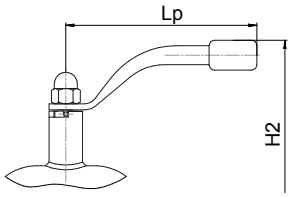

DN 20–40

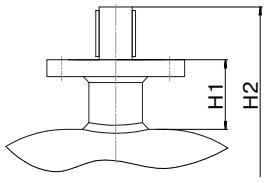

DN 150–300

** DN 150 оснащается рукояткой по запросу*

Основные технические характеристики

DN, (мм)	Маркировка	Проход. DN, (мм)	Размеры, (мм)								ISO	Масса, (кг)
			Dk	d	t	L	L1	H1	H2	Lp		
20	КШГИ 15.020.16 С/С	20	51	27	3	275	70	47,1	130	140	-	1,4
25	КШГИ 15.025.16 С/С	25	57	32	3	280	75	48,1	134	140	-	1,9
32	КШГИ 15.032.16 С/С	32	76	38	3	296	85	41,5	142,5	180	-	3
40	КШГИ 15.040.16 С/С	40	89	48	3	300	95	40,8	150	180	-	4
50	КШГИ 15.050.16 С/С	50	108	57	4	396	119	65,8	159	280	-	7,5
65	КШГИ 15.065.16 С/С	65	127	76	4	490	125	66	169	280	-	9
80	КШГИ 15.080.16 С/С	80	159	89	4	472	142,5	77,6	208	370	-	15
100	КШГИ 15.100.16 С/С	100	180	108	4	492	195	130,9	245,5	370	F07	25
125	КШГИ 15.125.16 С/С	125	219	133	5	580	180	135,6	300	650	F10	34,3
150	КШГИ 15.150.16 С/С	150	273	159	6	525	206	152,5	350	900	F12	62,5
200	КШГИ 15.200.16 С/С	200	377	219	6	720	269,5	117,5	389,5	-	F14	128
250	КШГИ 15.250.16 С/С	250	457	273	6	880	335	108	441	-	F16	247
300	КШГИ 15.300.16 С/С	300	530	325	8	980	272	130,5	505	-	F25	367

Примечание. Возможные типы приводов для кранов смотрите на стр. 48–52 в разделе «Управление».

СПЕЦИАЛЬНЫЕ СЕРИИ «БИВАЛ» / ПОЛНЫЙ ПРОХОД

для природного газа, воздуха и нейтральных газов

КШГИ Серия 15, с изолирующей вставкой, DN 20–50, PN 1,6 МПа, Резьба / Резьба

Применение

Для установки в газораспределительных системах и магистралях природного газа с рабочим давлением среды до 1,2 МПа, с защитой от «блуждающих токов», наведенных токов ЛЭП и др. источников электрического тока. Температура рабочей среды –40…+80 °С.

Установка

Кран устанавливается на трубопроводе в любом положении в местах, доступных для эксплуатации. Не требует технического обслуживания.

Спецификация материалов

Корпус крана	Углеродистая сталь
Шар	Нержавеющая сталь
Седло шара и сальник	Фторопласт с добавлением 20 % углерода + нитрил NBR
Уплотнительные кольца	Нитрил NBR, витон
Изолирующая вставка	Углеродистая сталь, покрытая диэлектриком

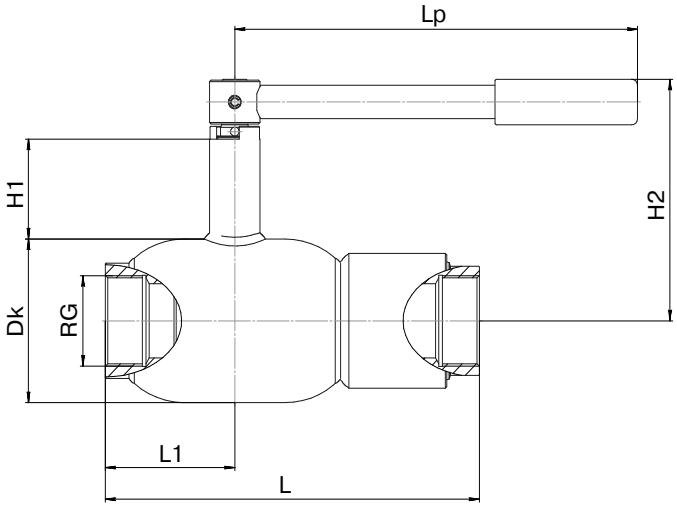

DN 50

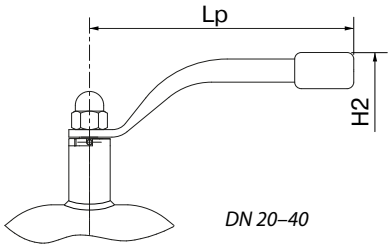

DN 20–40

Основные технические характеристики

DN, (мм)	Маркировка	Проход. DN, (мм)	Размеры, (мм)							ISO	Масса, (кг)
			Dk	RG	L	L1	H1	H2	Lp		
20	КШГИ 15.020.16 Р/Р	20	51	3/4''	155	53	47,1	130	140	-	1,4
25	КШГИ 15.025.16 Р/Р	25	57	1"	160	52,5	48,1	134	140	-	2
32	КШГИ 15.032.16 Р/Р	32	76	1 1/4"	183	58	41,5	142,5	180	-	3,1
40	КШГИ 15.040.16 Р/Р	40	89	1 1/2"	205	62,5	40,8	150	180	-	4,6
50	КШГИ 15.050.16 Р/Р	50	108	2"	260	90	65,8	159	280	-	7,4

Примечание. Возможные типы приводов для кранов смотрите на стр. 48–52 в разделе «Управление».

Компания оставляет за собой право вносить конструктивные изменения
АДЛ — производство и поставки оборудования для инженерных систем
Тел.: +7 (495) 937-89-68, +7 (495) 221-63-78 | Факс: +7 (495) 933-85-01/02
info@adl.ru | www.adl.ru | Интернет-магазин: www.valve.ru

«БИВАЛ» / ПОЛНЫЙ ПРОХОД

для природного газа, воздуха и нейтральных газов

КШГ Серия 65, DN 50–200, PN 1,6 МПа, Фланец / Фланец

Применение

Для установки в газораспределительных системах и магистралях природного газа с рабочим давлением до 1,2 МПа. Температура рабочей среды –40…+80 °С.

Установка

Кран устанавливается на трубопроводе в любом положении в местах, доступных для эксплуатации. Не требует технического обслуживания.

Спецификация материалов

Корпус крана	Углеродистая сталь
Шар	Нержавеющая сталь
Седло шара и сальник	Фторопласт с добавлением 20 % углерода + нитрил NBR
Уплотнительные кольца	Нитрил NBR, витон

Комплекты ответных фланцев, болтов и прокладок поставляются вместе с краном по запросу.

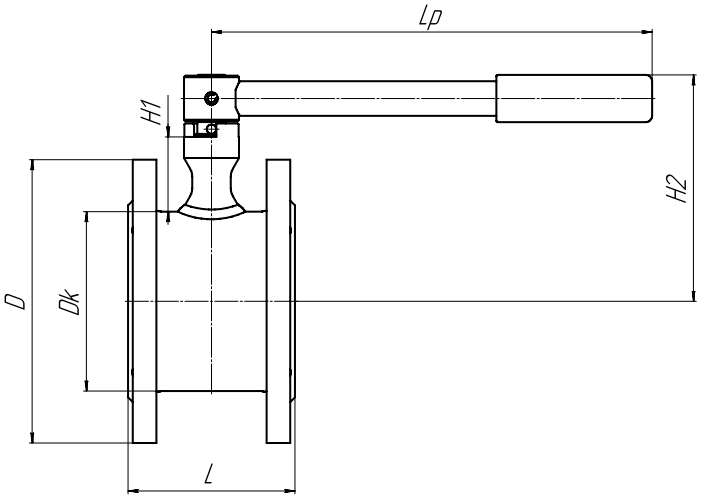

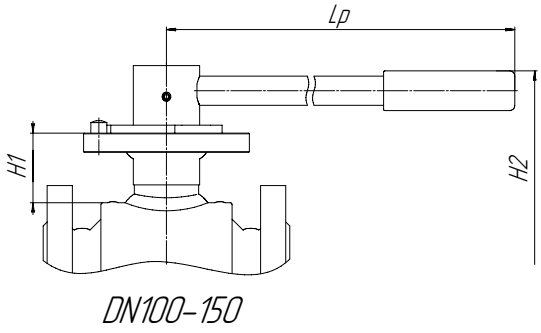

DN100–150

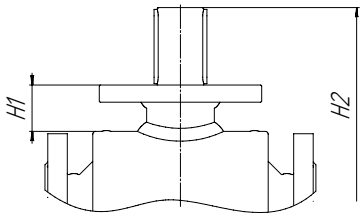

DN200

Основные технические характеристики

Артикул	DN, (мм)	Маркировка	Проходной DN, (мм)	Размеры, (мм)						Масса, (кг)
				Dk	L	H1	H2	D	Lp	
CM03M511986	50	КШГ 65.050.16 Ф/Ф	50	89	86	50	140	160	280	5,5
CM03M511988	65	КШГ 65.065.16 Ф/Ф	65	114	106	47,5	144	180	280	7,8
CM03M511989	80	КШГ 65.080.16 Ф/Ф	80	140	121	48,5	166	195	370	10
CM03M511990	100	КШГ 65.100.16 Ф/Ф	100	180	160	48	175,5	215	370	15,4
CM03M511991	125	КШГ 65.125.16 Ф/Ф	125	219	186	52,5	209	245	650	26
CM03M511992 CM03M512048	150	КШГ 65.150.16 Ф/Ф	150	273	236	45,5	230	280	900*	34
CM03M511993	200	КШГ 65.200.16 Ф/Ф	200	340	292	50	303,5	335	-	67

* Присоединительные размеры фланцев соответствуют ГОСТ 33259-2015 ряд 1, другие исполнения фланцев производятся под заказ.

Рукоятка поставляется по запросу

«БИВАЛ» ДЛЯ ДРУГИХ ОБЛАСТЕЙ ПРИМЕНЕНИЯ

КШМ,
для минеральных масел, нейтральных к материалам уплотнений крана, DN 15–300, PN 1,6 / 2,5 / 4,0 МПа

Сварка / Сварка
Фланец / Фланец
Резьба / Резьба
Фланец / Сварка
Резьба / Сварка

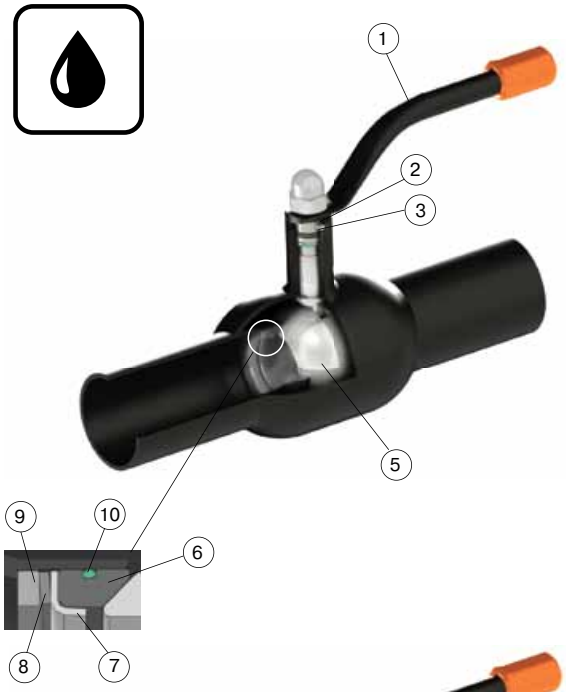

Применение

Для установки в качестве запорного устройства для минеральных масел.

Основные технические характеристики

Диаметр условный, DN	15–300 мм
Давление условное, PN	1,6 / 2,5 / 4,0 МПа
Минимальная температура рабочей среды	исполнение 1: 0 °С
	исполнение 2: –20 °С
Максимальная температура рабочей среды	исполнение 1: +150 °С
	исполнение 2: +80 °С

Комплекты ответных фланцев, болтов и прокладок поставляются вместе с краном по запросу. По запросу краны могут быть оснащены механическим редуктором, электро- или пневмоприводом.

Спецификация

1. Ручка	Углеродистая сталь
2. Кольцо прокладочное	Нержавеющая сталь
3. Штифт	Углеродистая сталь
4. Шток	Нержавеющая сталь
5. Шар	Нержавеющая сталь
6. Уплотнение седловое	Фторопласт с добавлением 20 % углерода
7. Кольцо опорное	Нержавеющая сталь
8. Пружина тарельчатая	Углеродистая сталь
9. Кольцо горловое	Углеродистая сталь
10. Кольцевое уплотнение	исполнение 1: витон
	исполнение 2: нитрил NBR
11. Корпус	Углеродистая сталь
12. Кольцевое уплотнение	исполнение 1: Витон
	исполнение 2: нитрил NBR
13. Прокладка для кольца	Фторопласт с добавлением 20 % углерода
14. Кольцевое уплотнение	исполнение 1: витон
	исполнение 2: нитрил NBR
15. Шайба фрикционная	Фторопласт с добавлением 20 % углерода
16. Гайка колпачковая	Углеродистая сталь

Конструкторские размеры аналогичны соответствующим КШГ «Бивал» .

Компания оставляет за собой право вносить конструктивные изменения
АДЛ — производство и поставки оборудования для инженерных систем
Тел.: +7 (495) 937-89-68, +7 (495) 221-63-78 | Факс: +7 (495) 933-85-01/02
info@adl.ru | www.adl.ru | Интернет-магазин: www.valve.ru

«БИВАЛ» ДЛЯ МАГИСТРАЛЬНЫХ ТРУБОПРОВОДОВ

для природного газа, воздуха и нейтральных газов

Маркировка стальных шаровых кранов «Бивал» КШГ 16

КШГ16	50	80	П	УХЛ1	Р	Н
1	2	3	4	5	6	7

1 Тип арматуры

КШ	Кран шаровый
Г	Рабочая среда – неагрессивный природный газ
16	Серия шарового крана

2 Условный диаметр

DN 6; DN 10; DN 15; DN 20; DN 25; DN 32; DN 40; DN 50; DN 80; DN 100; DN 150; DN 200; DN 300; DN 400; DN 500; DN 600; DN 700

3 Рабочее давление

80 кг/см^2 (8,0 МПа); 100 кг/см^2 (10,0 МПа); 125 кг/см^2 (12,5 МПа); 160 кг/см^2 (16,0МПа)

4 Тип присоединения

П	Приварное
Ф	Фланцевое
ФО	С ответными фланцами
Ш	Штуцерное
М	Муфтовое

5 Климатическое исполнение

УХЛ1	–60…+40 °С
У1	–45…+40 °С
Т1	–10…+50 °С

6 Тип управления

Р	Ручной привод (рукоятка)
РР	Ручной редуктор (червячный)
П	Пневмопривод
ПГ	Пневмогидропривод
ЭВ	Электропривод во взрывозащитном исполнении
О	Без привода

7 Вид установки

Н	Надземная
П	Подземная

Пример

КШГ16.50.80.П.УХЛ1.Р.Н — кран шаровой с условным диаметром 50мм, рабочим давлением 80 кг/см^2 (8,0 МПа), типом присоединения – приварное, рабочая среда – газ, климатическое исполнение УХЛ1, ручной привод (ручка), надземной установки.

«БИВАЛ» ДЛЯ МАГИСТРАЛЬНЫХ ТРУБОПРОВОДОВ

для природного газа, воздуха и нейтральных газов

КШГ Серия 16, DN 10–200, PN до 16,0 МПа

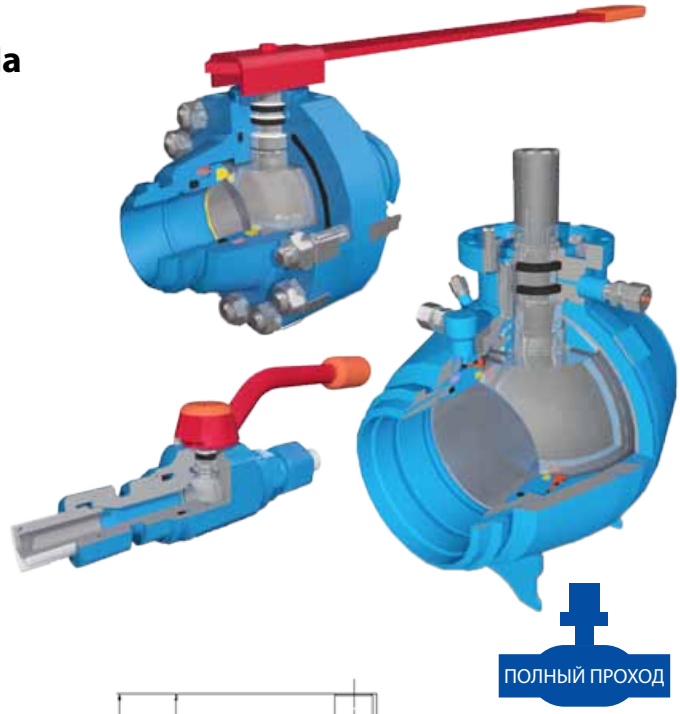

Применение

Применяются в качестве запорного устройства на технологических линиях по транспортировке неагрессивного природного газа (газ группы I) и других неагрессивных сред с температурой от –60 до +80 °С. Изготавливаются согласно СТО Газпром 2-4.1-212-2008.

Установка

Надземная, подземная в местах доступных для эксплуатации.

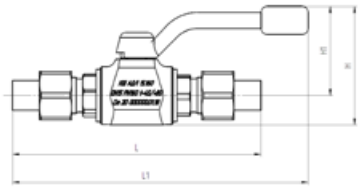

DN 10–40

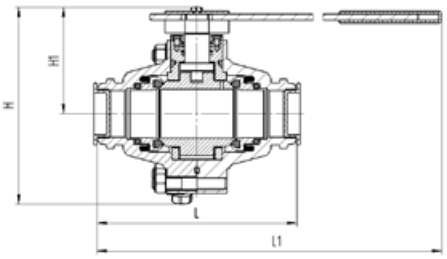

DN 50–100

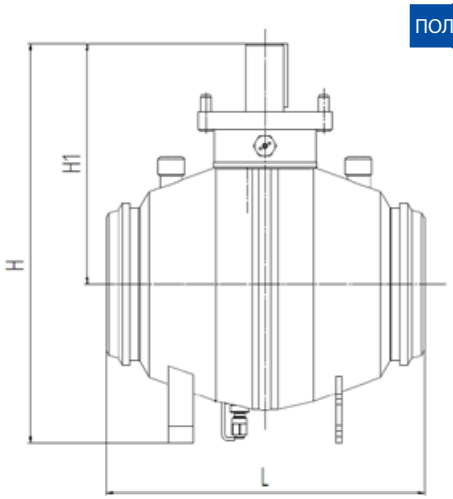

DN 150–200

Технические характеристики

DN, мм	10	15	20	25	32	40	50	80	100	150	200
H, мм	75	90	104	107	133	139	200	292	350	485	630
H1, мм	64	70	74	76	97	100	107	155	143	218	380
L, мм	165	185	213	218	225	251	200	356	280	490	500
L1, мм	210	220	238	241	290	305	610	984	1260	-	-
Масса, кг	0,9	1,4	2.8	3	5,2	6,4	13	42	53	125	206
Крутящий момент, Нм	Не более 150						250	380	650	1950	3100

Примечание. Возможные типы приводов для кранов смотрите на стр. 48–52 в разделе «Управление».

Компания оставляет за собой право вносить конструктивные изменения
АДЛ — производство и поставки оборудования для инженерных систем
Тел.: +7 (495) 937-89-68, +7 (495) 221-63-78 | Факс: +7 (495) 933-85-01/02
info@adl.ru | www.adl.ru | Интернет-магазин: www.valve.ru

«БИВАЛ» ДЛЯ МАГИСТРАЛЬНЫХ ТРУБОПРОВОДОВ

для природного газа, воздуха и нейтральных газов

Спецификация материалов

КШГ 16, DN 10–40

№	Наименование детали	Наименование материала У1	Наименование материала УХЛ1
1	Корпус	Сталь 20 ГОСТ 1050	Сталь 09Г2С ГОСТ 19281
2	Пробка шаровая	Сталь 20Х13А ГОСТ 4543	Сталь 20Х13А ГОСТ 4543
3	Шпиндель	Сталь 20Х13А ГОСТ 4543	Сталь 20Х13А ГОСТ 4543
4	Кольцо уплотнительное шпинделя	Смесь резиновая В-14 ТУ 005.1166-87	Смесь резиновая В-14 ТУ 005.1166-87
5	Кольцо защитное шпинделя	Фторопласт-4 ГОСТ 10007 Е	Фторопласт-4 ГОСТ 10007 Е
6	Седловое уплотнение шаровой пробки	Полиуретан СКУ-ПФЛ-100	Полипропилен ГОСТ 26996
7	Патрубок	Сталь 09Г2С ГОСТ 19281	Сталь 09Г2С ГОСТ 19281
8	Гайка накидная	Сталь 20Х13А ГОСТ 4543	Сталь 20Х13А ГОСТ 4543
9	Ниппель	Сталь 20 ГОСТ 1050	Сталь 09Г2С ГОСТ 19281
10	Ручка	Сталь 20 ГОСТ 1050	Сталь 20 ГОСТ 1050

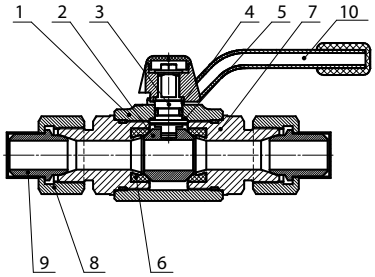

КШГ 16, DN 50–100

№	Наименование детали	Наименование материала У1	Наименование материала УХЛ1
1	Патрубок правый/левый	Сталь 20 ГОСТ 1050	Сталь 09Г2С ГОСТ 19281
2	Обойма	Сталь 09Г2С ГОСТ 19281	Сталь 09Г2С ГОСТ 19281
3	Пробка шаровая	Сталь 09Г2С ГОСТ 19281	Сталь 09Г2С ГОСТ 19281
4	Шпиндель	Сталь 20Х13А ГОСТ 4543	Сталь 20Х13А ГОСТ 4543
5	Втулка шпинделя	Сталь 20 ГОСТ 1050	Сталь 09Г2С ГОСТ 19281
6	Втулка шара	Сталь 20 ГОСТ 1050	Сталь 20 ГОСТ 1050
7	Ручка	Сталь 20 ГОСТ 1050	Сталь 20 ГОСТ 1050
8	Кольцо защитное шпинделя	Смесь резиновая В-14 ТУ 005.1166-87	Смесь резиновая В-14 ТУ 005.1166-87
9	Кольцо уплотнительное шпинделя	Резина В-14-1 ТУ 38-005-1166-98	Резина В-14-1 ТУ 38-005-1166-98
10	Седловое уплотнение шаровой пробки	Полиуретан СКУ-ПФЛ-100	Полипропилен 26996-86
11	Кольцо уплотнительное обоймы	Резина В-14-1 ТУ 38-005-1166-98	Резина В-14-1 ТУ 38-005-1166-98

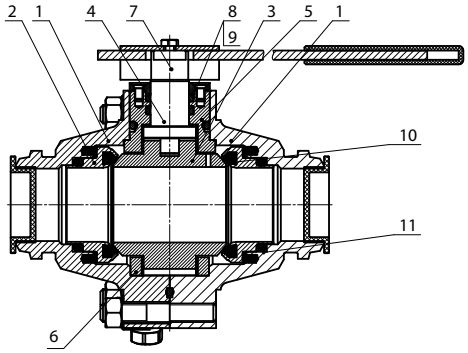

КШГ 16, DN 150–200

№	Наименование детали	Наименование материала У1	Наименование материала УХЛ1
1	Корпус	Сталь 20 ГОСТ 1050	Сталь 09Г2С ГОСТ 19903
2	Шпиндель	Сталь 40Х13А-3-М-Т ГОСТ 4543	Сталь 40Х13А-3-М-Т ГОСТ 4543
3	Фланец	Сталь 20 ГОСТ 1050	Сталь 09Г2С ГОСТ 19903
4	Пробка шаровая	Сталь 10Г2 ГОСТ 4543	Сталь 10Г2 ГОСТ 4543
5	Втулка верхняя	БрАЖМц10-3-1,5 ГОСТ 18175	БрАЖМц10-3-1,5 ГОСТ 18175
6	Втулка нижняя	БрАЖМц10-3-1,5 ГОСТ 18175	БрАЖМц10-3-1,5 ГОСТ 18175
7	Уплотнение шпинделя	Резина В-14-1 ТУ 38-005-1166-98	Резина В-14-1 ТУ 38-005-1166-98
8	Уплотнение пробки	Полипропилен 26996-86	Полипропилен 26996-86
9	Уплотнения патрубка	Резина В-14-1 ТУ 38-005-1166-98	Резина В-14-1 ТУ 38-005-1166-98

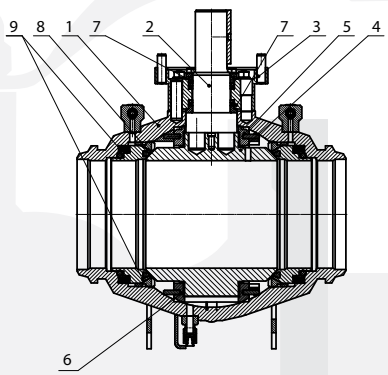

ВСТАВКИ ЭЛЕКТРОИЗОЛИРУЮЩИЕ

Вставки электроизолирующие, DN 20–300, PN 1,6 МПа, Резьба/Резьба, Фланец/Фланец, Сварка/Сварка

Применение

Изолирующие вставки предназначены для создания надежного соединения между наземным и подземным трубопроводами.

Изолирующая вставка представляет собой устройство, состоящее из патрубков, герметично соединенных через стальную вставку, покрытую слоем диэлектрика.

Такая конструкция и применяемые материалы обеспечивают высокое электрическое сопротивление (более 10 МОм при напряжении 1 кВ), герметичность, защиту изолирующего слоя под действием рабочей среды, ультрафиолетового излучения, воды, пыли в течение длительного времени. Температура рабочей среды –40…+80 °С.

По типу соединения изолирующие вставки выпускаются с фланцевым, сварным и резьбовым присоединением.

Не требуют технического обслуживания.

Возможна комплектация ответными фланцами.

Спецификация

№ п/п	Наименование	Материал
1	Патрубки под приварку	Углеродистая сталь
1а	Фланец	Углеродистая сталь
2	Пружина тарельчатая	Углеродистая сталь
3	Кольцо опорное	Нержавеющая сталь
4	Уплотнение	Фторопласт
5	Кольцевое уплотнение	NBR (фторсиликон FVMQ в хладостойком исполнении)
6	Муфта	Углеродистая сталь
7	Вставка	Углеродистая сталь, покрытая диэлектриком
8	Упор	Углеродистая сталь

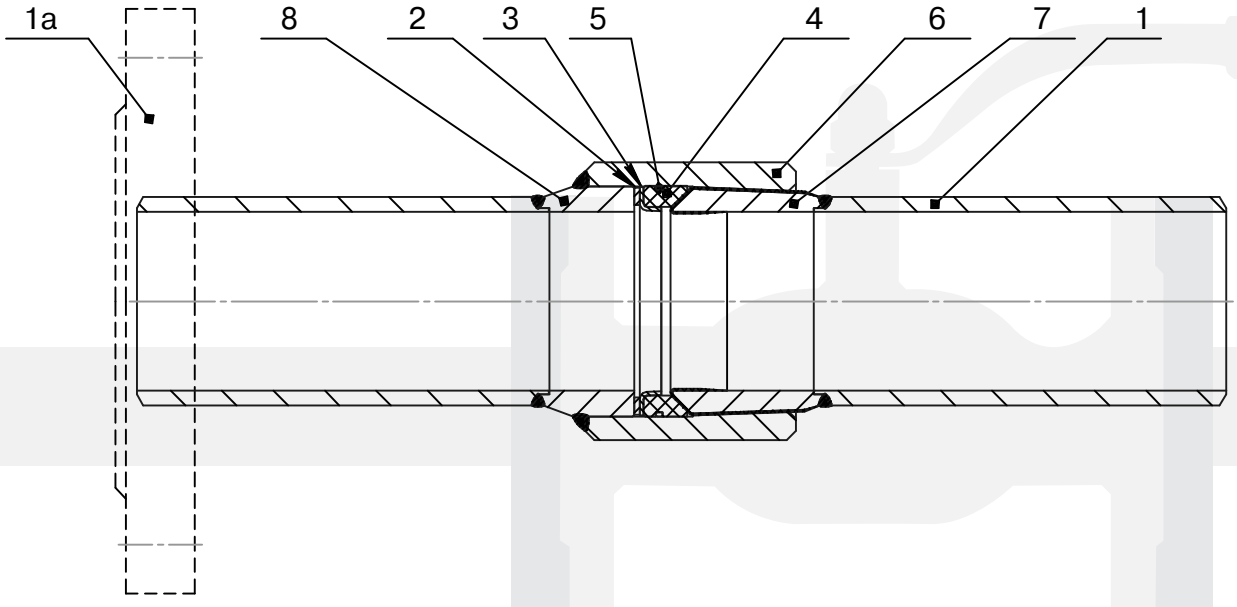

ВСТАВКИ ЭЛЕКТРОИЗОЛИРУЮЩИЕ

Размеры, тип соединения Резьба/Резьба, (мм)

DN, (мм)	Маркировка	Размеры, (мм)			Масса, (кг)
		Dk	RG	L	
20	ВЭИ 020.16 Р/Р	38	1/2"	83	0,28
25	ВЭИ 025.16 Р/Р	45	1"	90	2,93
32	ВЭИ 032.16 Р/Р	52	1 1/4"	105	3,95
40	ВЭИ 040.16 Р/Р	60	1 1/2"	120	4,82
50	ВЭИ 050.16 Р/Р	76	2"	145	7,09

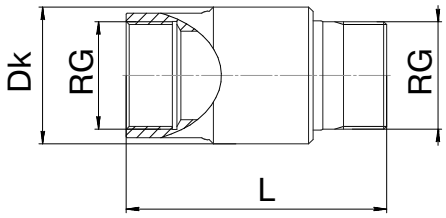

Размеры, тип соединения Фланец/Фланец, (мм)

DN, (мм)	Маркировка	Размеры, (мм)			Масса, (кг)
		Dk	D	L	
20	ВЭИ 020.16 Ф/Ф	38	105	160	2,2
25	ВЭИ 025.16 Ф/Ф	45	115	180	3,1
32	ВЭИ 032.16 Ф/Ф	52	135	180	4,4
40	ВЭИ 040.16 Ф/Ф	60	145	200	5
50	ВЭИ 050.16 Ф/Ф	76	160	230	7,4
65	ВЭИ 065.16 Ф/Ф	89	180	270	10
80	ВЭИ 080.16 Ф/Ф	108	195	280	12
100	ВЭИ 100.16 Ф/Ф	133	215	300	15,8
125	ВЭИ 125.16 Ф/Ф	159	245	325	22
150	ВЭИ 150.16 Ф/Ф	200	280	350	31
200	ВЭИ 200.16 Ф/Ф	260	335	400	50,5
250	ВЭИ 250.16 Ф/Ф	325	405	650	97
300	ВЭИ 300.16 Ф/Ф	377	460	750	139

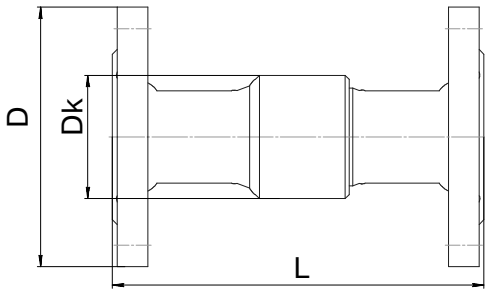

Размеры, тип соединения Сварка/Сварка, (мм)

DN, (мм)	Маркировка	Размеры, (мм)				Масса, (кг)
		Dk	d	t	L	
20	ВЭИ 020.16 С/С	38	27	3	230	0,54
25	ВЭИ 025.16 С/С	45	32	3	230	0,72
32	ВЭИ 032.16 С/С	52	38	3	260	1,02
40	ВЭИ 040.16 С/С	60	48	3	260	1,22
50	ВЭИ 050.16 С/С	76	57	4	300	2,36
65	ВЭИ 065.16 С/С	89	76	4	360	3,31
80	ВЭИ 080.16 С/С	108	89	4	370	4,62
100	ВЭИ 100.16 С/С	133	108	4	390	6,68
125	ВЭИ 125.16 С/С	159	133	5	390	9,9
150	ВЭИ 150.16 С/С	200	159	5	390	15,4
200	ВЭИ 200.16 С/С	260	219	6	390	29,5
250	ВЭИ 250.16 С/С	325	273	6	630	67,5
300	ВЭИ 300.16 С/С	377	325	8	724	100,8

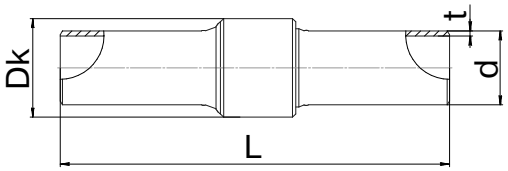

ФЛАНЦЫ

Фланцы плоские ГОСТ 33259-2015

Применение

Для энергетической, химической, нефтяной, газовой и других отраслей промышленности.

Возможные исполнения

B, C, D, E, F, L, M по ГОСТ 33259-2015.

Возможные материалы

1. Углеродистая сталь (Ст 20).
2. Нержавеющая сталь (12Х18Н10Т).
3. Легированная сталь (09Г2С — морозоустойчивая).

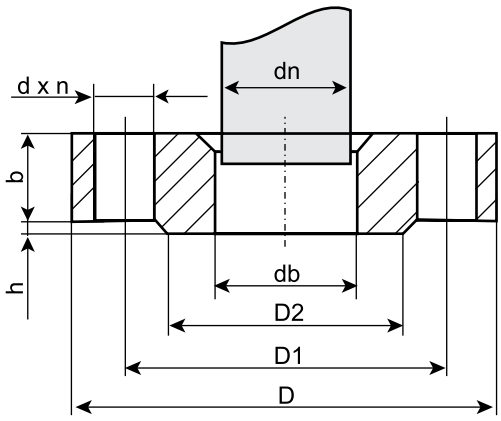

Исполнение B
с соединительным выступом

Параметры фланцев, PN 1,6 МПа

DN, (мм)	Размеры, (мм)								Номинальный диаметр болтов или шпилек		Масса фланца исполнения 1, (кг)	n, (шт)	
	db	b	dn	D	D1	D2	d	h					
							Ряд 1 / Ряд 2		Ряд 1	Ряд 2		Ряд 1	Ряд 2
65	78	21	76	180	145	122	18	3	M16		3,42	4	4
80	91	21	89	195	160	133	18	3	M16		3,71	8	4
100	110	23	108(А)	215	180	158	18	3	M16		4,73	8	8
	116	23	114(Б)	215	180	158	18	3	M16		4,55	8	8
125	135	25	133(А)	245	210	184	18	3	M16		6,38	8	8
	142	25	140(Б)	245	210	184	18	3	M16		6,68	8	8
150	154	25	152(А)	280	240	212	22	3	M20		8,16	8	8
	161	25	159(Б)	280	240	212	22	3	M20		7,81	8	8
	170	25	168(В)	280	240	212	22	3	M20		7,36	8	8
200	222	27	219	335	295	268	22	3	M20		10,10	12	12
250	273	28	273	405	355	320	26	3	M24		14,49	12	12
300	325	28	325	460	410	370	26	4	M24		17,78	12	12
350	377	30	377	520	470	430	26	4	M24		22,88	16	16
400	426	34	426	580	525	482	30	4	M27		31,00	16	16
500	530	44	530	710	650	585	33	4	M30		57,01	20	20
600	630	45	630	840	770	685	36	39	5	M33	M36	80,03	20	20
700	720	47	720	910	840	800	36	39	5	M33	M36	84,21	24	
800	820	49	820	1020	950	905	39	5	M36		104,41	24	
900	920	54	920	1120	1050	1005	39	5	M36		128,60	28	
1000	1020	58	1020	1255	1170	1110	42	45	5	M39	M42	179,37	28	
1200	1220	71	1220	1485	1390	1330	48	52	5	M45	M48	297,78	32	

Компания оставляет за собой право вносить конструктивные изменения
АДЛ — производство и поставки оборудования для инженерных систем
Тел.: +7 (495) 937-89-68, +7 (495) 221-63-78 | Факс: +7 (495) 933-85-01/02
info@adl.ru | www.adl.ru | Интернет-магазин: www.valve.ru

ФЛАНЦЫ

Фланцы плоские ГОСТ 33259-2015

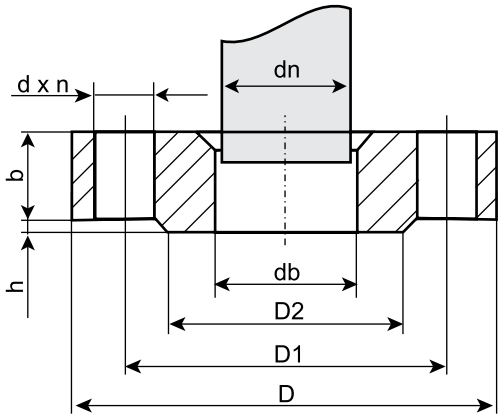

Исполнение В
с соединительным выступом

Параметры фланцев, PN 2,5 МПа

DN, (мм)	Размеры, (мм)								Номинальный диаметр болтов или шпилек		Масса фланца исполнения 1, (кг)	n, (шт)	
	db	b	dn	D	D1	D2	d		h				
							Ряд 2	Ряд 2		Ряд 1	Ряд 2		Ряд 1	Ряд 2
15	19	14	18	95	65	47	14		2	M12		0,70	4	
20	26	16	25	105	75	58	14		2	M12		0,98	4	
25	33	16	32	115	85	68	14		2	M12		1,17	4	
32	39	18	38	135	100	78	18		2	M16		1,77	4	
40	46	19	45	145	110	88	18		3	M16		2,18	4	
50	59	21	57	160	125	102	18		3	M16		2,71	4	
65	78	21	76	180	145	122	18		3	M16		3,22	8	
80	91	23	89	195	160	133	18		3	M16		4,06	8	
100	110	25	108(А)	230	190	158	22		3	M20		5,92	8	
	116	25	114(Б)	230	190	158	22		3	M20		5,72	8	
125	135	27	133(А)	270	220	184	26		3	M24		8,26	8	
	142	27	140(Б)	270	220	184	26		3	M24		7,94	8	
150	154	27	152(А)	300	250	212	26		3	M24		10,51	8	
	161	27	159(Б)	300	250	212	26		3	M24		10,12	8	
	170	27	168(В)	300	250	212	26		3	M24		9,63	8	
200	222	29	219	360	310	278	26		3	M24		13,34	12	
250	273	31	273	425	370	335	30		3	M27		18,90	12	
300	325	32	325	485	430	390	30		4	M27		23,95	16	
350	377	38	377	550	490	450	33		4	M30		34,35	16	
400	426	40	426	610	550	505	36	33	4	M33	M30	44,62	16	
500	530	48	530	730	660	615	36	39	4	M33	M36	67,3	20	
600	630	49	630	840	770	720	39	39	5	M36		90,87	20	
700	720	55	720	960	875	820	42	45	5	M39	M42	126,82	24	
800	820	63	820	1075	990	930	48	45	5	M45	M42	181,43	24	

УПРАВЛЕНИЕ

Механический редуктор для кранов «Бивал», DN 100–1200 мм

Применение

Для управления шаровым краном «Бивал» при больших усилиях открытия/закрытия крана, а также в случаях, когда необходимо добиться компактности устанавливаемого оборудования.

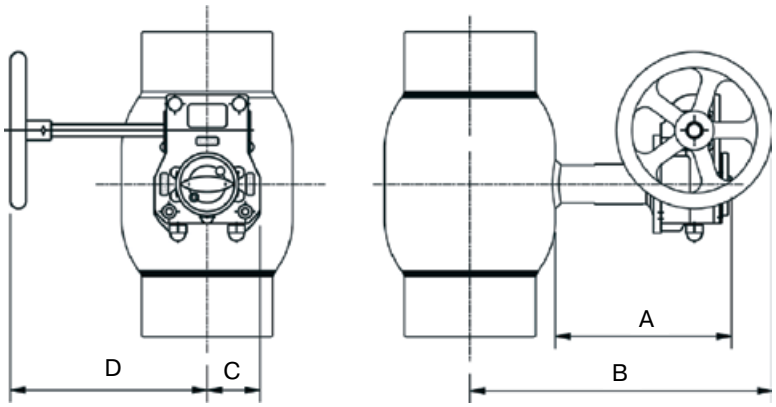

Основные технические характеристики (стандартный проход)

DN, (мм)	Тип редуктора	Масса редуктора*, (кг)	Размеры, (мм)				
			A	B	C	D	Диаметр штурвала
125**	Q-400-S	3,87	206,75	341,75	56	185	160
150	Q-800-S	7,68	225,5	417,5	67,5	270,5	250
200	Q-800-S	7,68	245,5	461,5	67,5	270,5	250
250	Q-2000-S	16,3	224	601,8	90	340	500
300	Q-4000-S	31,5	300	749,5	141	408	500
350	Q-4000-S	31,5	300	749,5	141	408	500
400	Q-6500-S	37,5	265,6	686	141	440	500
500	Q-12000-S (для серии 11)	56,7	274,5	783	188	471	500
	Q-24000-S (для серии 12)	56,7	274,5	791	188	471	500
600	Q-24000-S	192	362,1	915	255	583	500

Основные технические характеристики (полный проход)

DN, (мм)	Тип редуктора	Масса редуктора*, (кг)	Размеры, (мм)				
			A	B	C	D	Диаметр штурвала
100**	Q-400-S	3,87	206,75	341,75	56	185	160
125	Q-800-S	7,68	225,5	417,5	67,5	270,5	250
150	Q-800-S	7,68	245,5	461,5	67,5	270,5	250
200	Q-2000-S	16,3	224	601,8	90	340	500
250	Q-4000-S	31,5	300	749,5	141	408	500
300	Q-4000-S	31,5	300	749,5	141	408	500
350	Q-6500-S	37,5	224,5	702,5	141	473	500
400	Q-6500-S (для серии 14)	37,5	231,5	749,5	141	473	500
	Q-12000-S (для серии 15)	56,7	252	833,5	188	504	500
500	Q-12000-S	56,7	261	857,5	188	504	500
600	Q-24000-S	167	281	1355	255	700	600
700	Q-24000-S	167	294	1140	255	700	600
800	Q-32000-S	192	294	1230	255	700	600
900	Q-50000-S	352	376	1348	306	700	600
1000	Q-70000-S	352	379	1438	306	700	600
1200	по запросу						

* масса редуктора без штурвала.

** до DN 125 мм (стандартный проход) и DN 100 мм (полный проход) по запросу заказчика.

Компания оставляет за собой право вносить конструктивные изменения
АДЛ — производство и поставки оборудования для инженерных систем
Тел.: +7 (495) 937-89-68, +7 (495) 221-63-78 | Факс: +7 (495) 933-85-01/02
info@adl.ru | www.adl.ru | Интернет-магазин: www.valve.ru

УПРАВЛЕНИЕ

Электроприводы серии SQ для кранов «Бивал», DN 65–200 мм

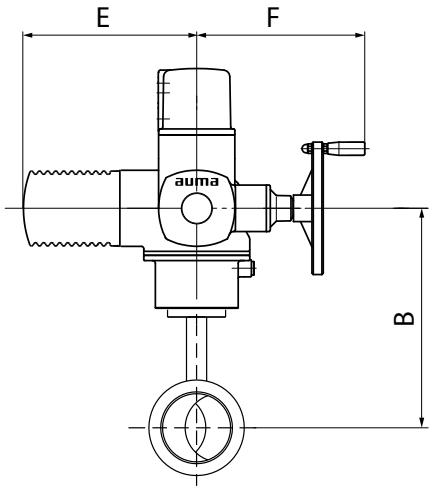

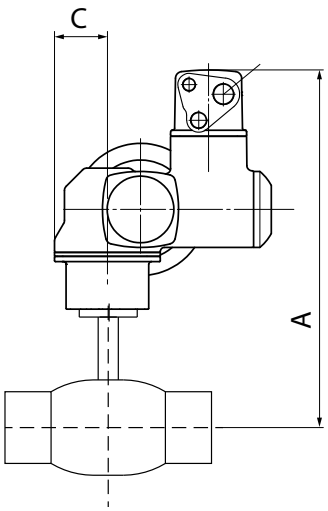

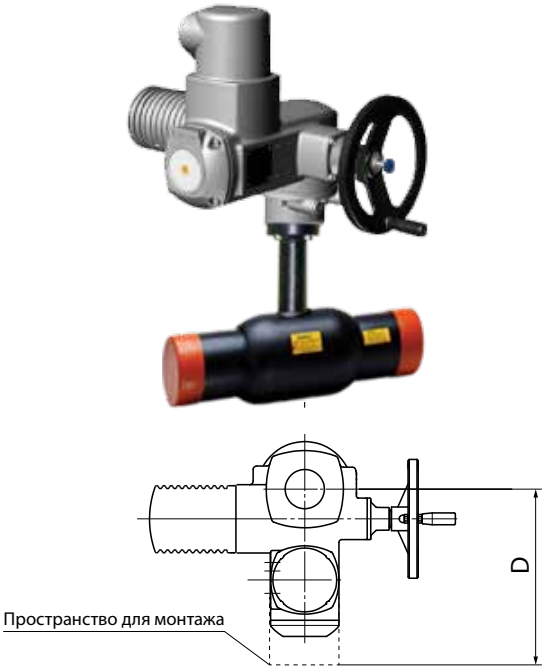

Основные параметры (стандартный проход)

DN, (мм)	Привод	Размеры, (мм)						Масса, (кг)	
		A	B	C	D	E	F	Ф/Ф	С/С
65	SQ5.2	509	299	50	418	265	249	32	27
80	SQ5.2	523	313	50	418	265	249	35	29
100	SQ7.2	562	352	50	418	265	249	39	33
125	SQ7.2	565	355	50	418	265	249	49	40
150	SQ10.2	606	396	50	418	265	249	65	52
200	SQ12.2	674	464	50	428	265	249	106	76

Основные параметры (полный проход)

DN***, (мм)	Привод	Размеры, (мм)						Масса, (кг)	
		A	B	C	D	E	F	Ф/Ф	С/С
65	SQ5.2	523	313	50	418	265	249	35	29
80	SQ7.2	562	352	50	418	265	249	29	33
100	SQ7.2	565	355	50	418	265	249	39	40
125	SQ10.2	606	396	50	418	265	249	65	52
150	SQ12.2	674	464	50	428	265	249	106	76

Электрические характеристики электроприводов для шаровых кранов "БИВАЛ"

Тип привода	Питание, (В)	Тип мотора	Номинальная мощность двигателя**, (кВт)	Номинальный ток, (А)	Максимальный ток,*(А)	Пусковой ток, (А)	Время поворота на 90°, (с)
SQ05.2	3ф/380В/50Гц	VD00063-4-0,04	0,04	0,4	0,4	1,1	8
	1ф/220В/50Гц	VW00063-4-0,04	0,04	1,1	1,3	2,3	8
SQ07.2	3ф/380В/50Гц	VD00063-4-0,06	0,06	0,6	0,7	1,7	8
	1ф/220В/50Гц	VW00063-4-0,06	0,06	1,8	2,1	3,6	8
SQ10.2	3ф/380В/50Гц	VD00063-4-0,10	0,1	0,8	0,9	2,1	11
	1ф/220В/50Гц	VW00063-4-0,10	0,1	1,9	2,3	3,6	11
SQ12.2	3ф/380В/50Гц	VD00063-4-0,10	0,1	0,8	0,9	2,1	22
	1ф/220В/50Гц	VW00063-4-0,10	0,1	1,9	2,3	3,6	22

Примечание. * Ток при максимальном крутящем моменте

** Механическая мощность на валу электродвигателя при рабочем моменте неполнооборотного привода (соответствует прибл. 35% от максимального момента). Значение потребляемой электрической мощности электроприводов уточняйте у инженеров АДЛ.

*** Исполнение шаровых кранов DN 40, 50 с приводом уточняйте у инженеров АДЛ.

УПРАВЛЕНИЕ

Электроприводы серии SA в комбинации с червячным редуктором серии GS для кранов «Бивал», DN 200–1200 мм

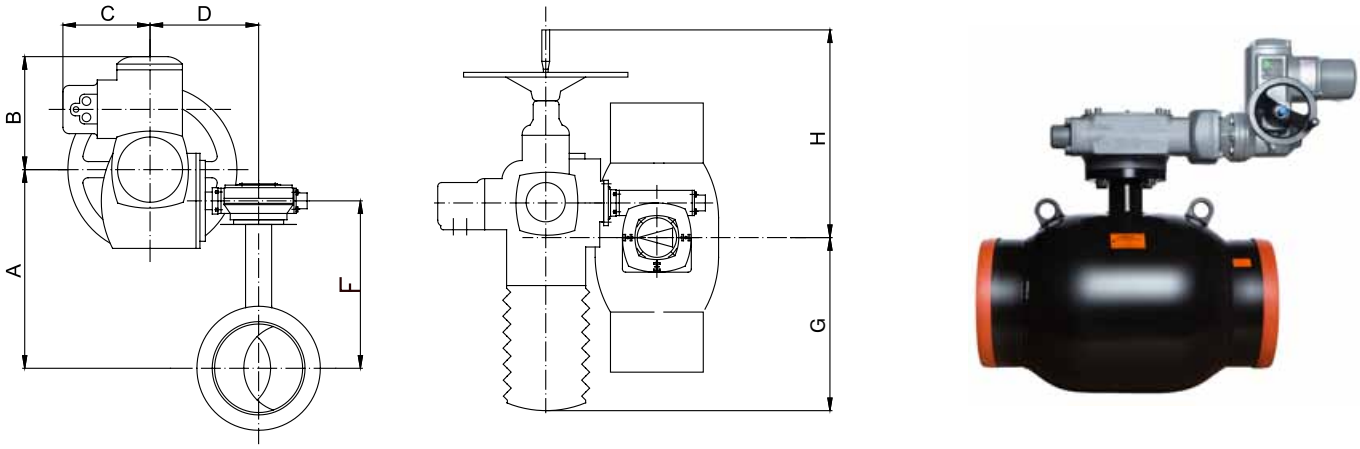

Основные параметры (стандартный проход)

DN, (мм)	Привод	Размеры, (мм)							Масса, (кг)	
		A	B	C	D	F	G	H	Ф/Ф	С/С
250	SA07.6/GS100.3	417	197	195	339	376,8	165	349	175	137
300	SA07.6/GS125.3	472,1	197	195	344	432,1	140	374	256	213
350	SA07.6/GS125.3	551	197	195	344	470	140	374	424	300
400	SA07.6/GS125.3	532	197	195	344	492	140	374	654	432
500	SA10.2/GS125.3 (для серии 11)	662	248	210	345	611	158	389	1223	1015
	SA07.6/GS160.3 (для серии 12)	610	197	195	420	580	105	409	1045	732
600	SA07.6/GS160.3	680	198	210	356	590	265	249	2217,4	1197,4

Основные параметры (полный проход)

DN, (мм)	Привод	Размеры, (мм)							Масса, (кг)	
		A	B	C	D	F	G	H	Ф/Ф	С/С
200	SA07.6/GS100.3	417	197	195	339	377	165	349	175	137
250	SA07.6/GS125.3	530	197	195	344	463	140	374	256	213
300	SA07.6/GS125.3	551	197	195	344	470	140	374	424	300
350	SA07.6/GS125.3	600	197	195	344	549	389	158	941	805
400	SA10.2/GS125.3 (для серии 14)	662	248	210	345	611	158	389	1223	1015
	SA07.6/GS160.3 (для серии 15)	610	197	195	420	580	105	409	1045	732
500	SA10.2/GS160.3	680	197	195	420	590	265	249	2070	1810
600	SA10.2/GS200.3	741	198	210	550	690	454	83	3380	2995
700	SA10.2/GS200.3	826	198	210	550	775	454	83	-	4395
800	SA14.2/GS250.3	950	219	226	631	880	586	139	-	6158
900	SA14.2/GS250.3	1035	219	226	631	965	586	139	-	8358
1000	SA10.2/GS315	1101	198	210	746	1050	569	26*	-	11655
1200	SA14.2/GS400	1375	219	226	872	1305	736	11*	-	18150

Примечание. Подробную информацию об электроприводах вы можете найти в каталоге «Сервоприводы для трубопроводной арматуры».

Электрические характеристики электроприводов для шаровых кранов "БИВАЛ"

Тип привода	Питание, (В)	Тип мотора	Номинальная мощность двигателя**, (кВт)	Номинальный ток, (А)	Максимальный ток,*(А)	Пусковой ток, (А)	Время поворота на 90°, (с)
SA07.6/GS100.3	3ф/380В/50Гц	AD00063-4-0,2	0,2	1,7	2,1	4,8	69
SA07.6/GS125.3	3ф/380В/50Гц	AD00063-4-0,2	0,2	1,7	2,1	4,8	69
SA07.6/GS160.3	3ф/380В/50Гц	AD00063-4-0,2	0,2	1,7	2,1	4,8	147
SA10.2/GS160.3	3ф/380В/50Гц	AD00071-4-0,4	0,4	2,6	3,2	8,9	147
SA10.2/GS200.3	3ф/380В/50Гц	AD00071-4-0,4	0,4	2,6	3,2	8,9	288
SA10.2/GS315/GZ30.1	3ф/380В/50Гц	AD00071-2-0,7	0,7	3,2	4,2	17	283
SA14.2/GS250.3 283	3ф/380В/50Гц	AD00090-4-0,75	0,75	2,6	5,3	17	283
SA14.2/GS400/GZ35.1	3ф/380В/50Гц	AD00090-2-1,4	1,4	4,9	9,5	40	288

Примечание. Указанные характеристики электроприводов являются стандартными. По запросу возможны другие исполнения.
* Ток при максимальном крутящем моменте
** Механическая мощность на валу электродвигателя при рабочем моменте неполнооборотного привода (соответствует прибл. 35% от максимального момента). Значение потребляемой электрической мощности электроприводов уточняйте у инженеров АДЛ.
*** Исполнение шаровых кранов с электроприводом с напряжением питания 220В уточняйте у инженеров АДЛ.

Компания оставляет за собой право вносить конструктивные изменения
АДЛ — производство и поставки оборудования для инженерных систем
Тел.: +7 (495) 937-89-68, +7 (495) 221-63-78 | Факс: +7 (495) 933-85-01/02
info@adl.ru | www.adl.ru | Интернет-магазин: www.valve.ru

УПРАВЛЕНИЕ

Усилие, необходимое для закрытия крана

DN, мм	Параметры			
	Стандартный проход		Полный проход	
	Kv, (м³/ч)	Крутящий момент на штоке, (Нм)*	Kv, (м³/ч)	Крутящий момент на штоке (полный проход), (Нм)*
15	6	<5	20	<5
20	14	<5	44	7,5
25	26	7,5	66	11
32	43	11	87	23
40	64	23	145	40
50	100	40	673	50
65	160	50	837	105
80	280	105	1463	160
100	450	160	2586	200
125	690	200	2745	490
150	1100	490	5984	720
200	1500	720	10 563	1755
250	2770	1755	15 200	2145
300	4620	2145	24 681	2405
350	7250	2405	28 768	3100
400	10 540	2686	40 125	4200
500	11 780	4290	64 597	7150
600	31 500	6000	105 749	11 500
700	-	-	130 294	17 000
800	-	-	169 476	24 000
900	-	-	210 754	34 000
1000	-	-	274 613	45 000
1200	-	-	364 197	75 000

Примечание. * помещенные здесь значения усилия, необходимого для закрытия крана — это ориентировочные значения, полученные в результате измерений для новых шаровых кранов. Данная характеристика подразумевается как момент отрыва для шаровых кранов, которые закрыты и находятся в таком положении непродолжительное время.

После долгого периода простоя данные значения могут быть увеличены примерно в 1,5 раза.

УПРАВЛЕНИЕ

ISO фланец для присоединения приводов на краны

Применение

Для монтажа механического редуктора, электропривода или другого исполнительного механизма на краны.

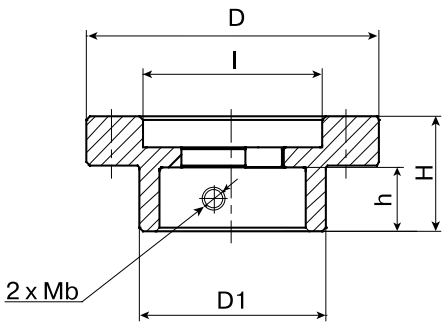

Основные технические характеристики

DN, (мм)	$DN_{полн. проход}$, (мм)	ISO фланец	Размеры, (мм)						
			D	D1	H	h	l	k	d1
40–50	32–40	F05	65	38	28	15	35	50	7
65–80	50–65	F05	65	47	33	20	35	50	7
100	80	F07	90	57	35	20	55	70	9

Присоединительный ISO фланец ISO 5211, DN 100–600, PN 1,0 МПа

DN, (мм)	Тип фланца	Размеры, (мм)				
		D1	D2	D3	D4	ксо*
125	F07	90	55	70	9	4
150	F10	125	70	102	11	4
200	F12	150	85	125	13	4
250	F14	175	100	140	17	4
300	F16	210	130	165	21	4
350	F16	210	130	165	21	4
400	F16 (серия 11)	210	130	165	21	4
	F25 (серия 12)	300	200	254	17	8
500	F25 (серия 11)	300	200	254	17	8
	F30 (серия 12)	350	230	298	21	8
600	F30	350	230	298	21	8

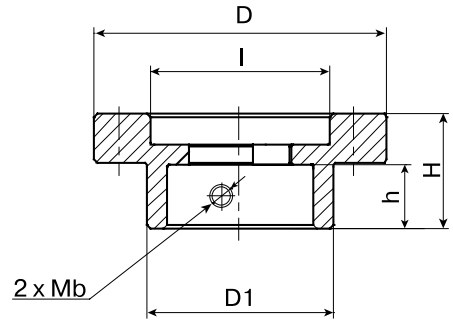

$DN_{полн. проход}$, (мм)	Тип фланца	Размеры, (мм)				
		D1	D2	D3	D4	ксо*
100	F07	90	55	70	9	4
125	F10	125	70	102	11	4
150	F12	150	85	125	13	4
200	F14	175	100	140	17	4
250	F16	210	130	165	21	4
300	F16	210	130	165	21	4
350	F25	300	200	254	17	8
400	F25 (серия 14)	300	200	254	17	8
	F30 (серия 15)	350	230	298	21	8
500	F25	300	200	254	17	8
600	F30	350	230	298	21	8
700	F35	415	260	356	32	8
800	F35	415	260	356	32	8
900	F40	475	300	406	38	8
1000	F40	475	300	406	38	8
1200	F48	560	370	483	38	12

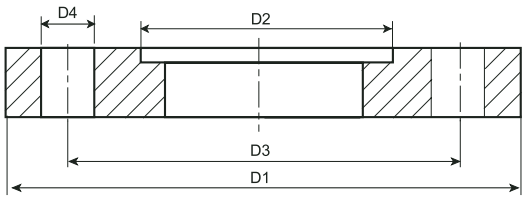

Примечание. * количество сквозных отверстий (ксо).

Возможные типы исполнительных механизмов для стальных шаровых кранов «Бивал»

DN, (мм)	$DN_{полн. проход}$, (мм)	Тип исполнительного механизма		
		Рукоятка	Ручной редуктор	Электропривод, пневмопривод
15–32*	15–25*	+	-	-
40–100**	32–80**	+	-	+**
125–200***	100–150***	+	+	+
250–300***	200–250***	-	+	+
350–600***	300–1200***	-	+	+

Примечание. * краны DN 15–150 по умолчанию комплектуются рукояткой.
** при доукомплектации крана спец. присоединительным ISO фланцем.
*** начиная с размера DN 200 и выше при заказе обязателен выбор типа исполнительного механизма.
Если требуется электропривод, то обязательно указание напряжения питания и класса защиты.

Компания оставляет за собой право вносить конструктивные изменения
АДЛ — производство и поставки оборудования для инженерных систем
Тел.: +7 (495) 937-89-68, +7 (495) 221-63-78 | Факс: +7 (495) 933-85-01/02
info@adl.ru | www.adl.ru | Интернет-магазин: www.valve.ru

КОНСТРУКЦИЯ И МАТЕРИАЛЫ

Описание материалов «Бивал» серии КШГ 10, DN 15–150 мм

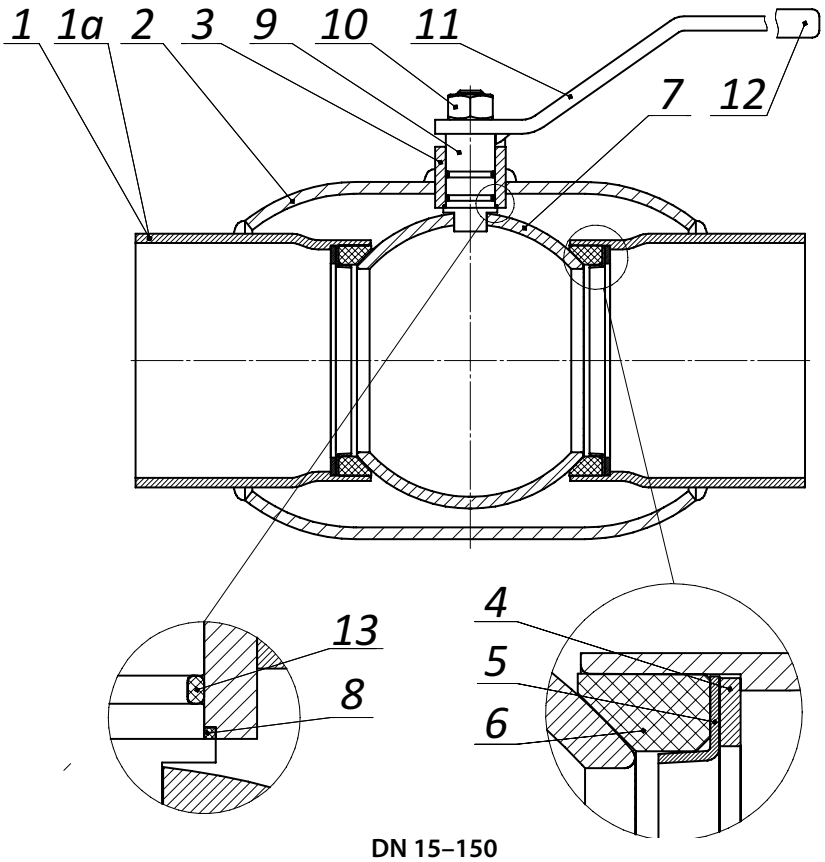

DN 15–150
(10 серия)

Спецификация

№ п/п	Наименование части крана	Материал
1	Патрубок	Углеродистая сталь
1а	Фланец	Углеродистая сталь
2	Корпус	Углеродистая сталь
3	Корпус штока	Углеродистая сталь
4	Пружина сжатия	Пружинная сталь 75
5	Кольцо опорное	Сталь 08Х18Н10Т
6	Уплотнение седловое	Фторопласт + 20% С, нитрил NBR
7	Шар	Сталь 08Х18Н10Т
8	Шайба антифрикционная	Фторопласт
9	Шток	Сталь 08Х18Н10Т
10	Гайка	Углеродистая сталь
11	Рукоятка	Углеродистая сталь
12	Ухватка	Полипропилен
13	Кольцо уплотнительное	Нитрил NBR

КОНСТРУКЦИЯ И МАТЕРИАЛЫ

Описание материалов «Бивал», DN 15–600 мм (стандартный проход)

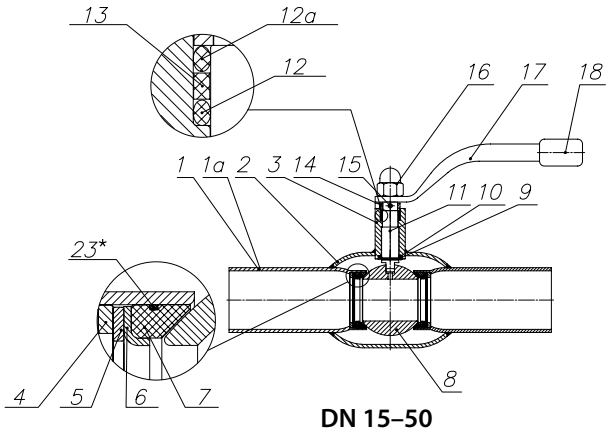

DN 15–50

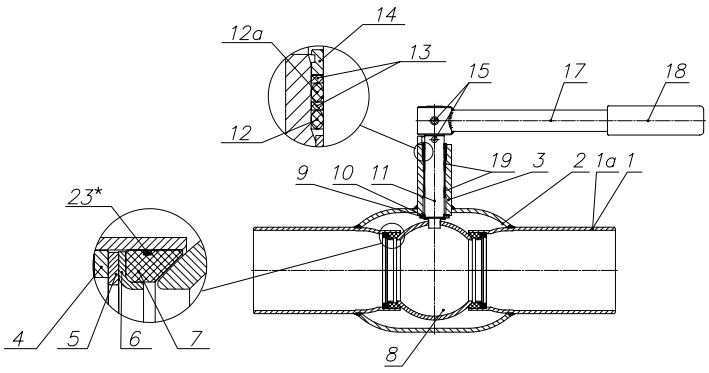

DN 65–100

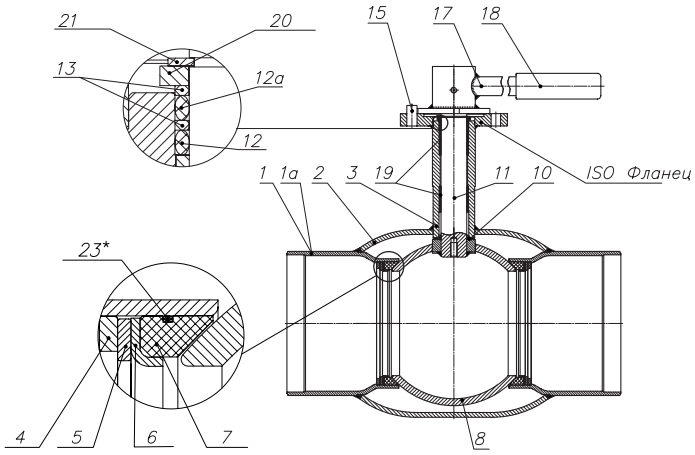

DN 125–500
(12 серия)

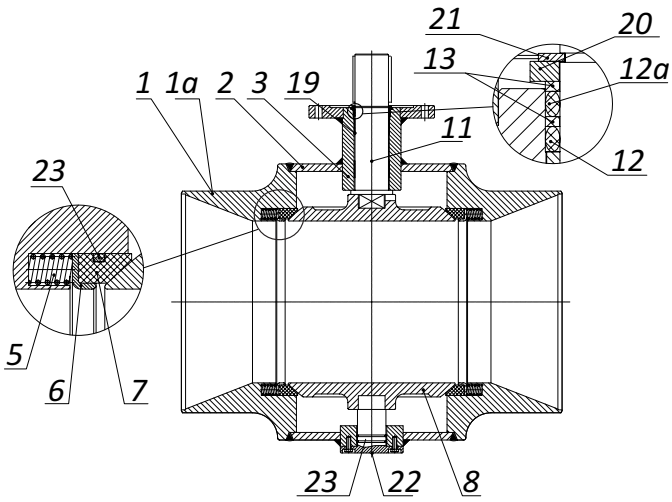

DN 400–600
(11 серия)

Спецификация

№ п/п	Наименование части крана	Материал	№ п/п	Наименование части крана	Материал
1	Патрубки под приварку	Углеродистая сталь	12a	Кольцевое уплотнение	Нитрил NBR (фторсиликон FVMQ в хладостойком исполнении)
1a	Фланец	Углеродистая сталь	13	Прокладка для кольца	Фторопласт
2	Корпус	Углеродистая сталь	14	Кольцо прокладочное	Нержавеющая сталь
3	Корпу с штока	Углеродистая сталь	15	Штифт	Углеродистая сталь
4	Кольцо горловое	Углеродистая сталь	16	Гайка колпачковая	Углеродистая сталь
5	Пружина тарельчатая/пружина сжатия	Углеродистая сталь	17	Рукоятка	Углеродистая сталь
6	Кольцо опорное	Нержавеющая сталь	18	Ухватка	Полипропилен
7	Уплотнение седловое	Фторопласт	19	Подшипник скольжения	Нержавеющая сталь с фторопластовым покрытием
8	Шар	Нержавеющая сталь	20	Крышка штока	Углеродистая сталь
9	Шайба штока	Нержавеющая сталь	21	Кольцо стопорное	Углеродистая сталь
10	Шайба фрикционная	Фторопласт	22	Цапфа в сборе	Нержавеющая сталь
11	Шток	Нержавеющая сталь	23*	Кольцевое уплотнение	Нитрил NBR (Фторосиликон FVMQ в хладостойком исполнении)
12	Кольцевое уплотнение	Viton (Фторосиликон FVMQ в хладостойком исполнении)			

* только для кранов на газоснабжение.

Компания оставляет за собой право вносить конструктивные изменения
АДЛ — производство и поставки оборудования для инженерных систем
Тел.: +7 (495) 937-89-68, +7 (495) 221-63-78 | Факс: +7 (495) 933-85-01/02
info@adl.ru | www.adl.ru | Интернет-магазин: www.valve.ru

КОНСТРУКЦИЯ И МАТЕРИАЛЫ

Описание материалов «Бивал», DN 15–400 мм (полный проход)

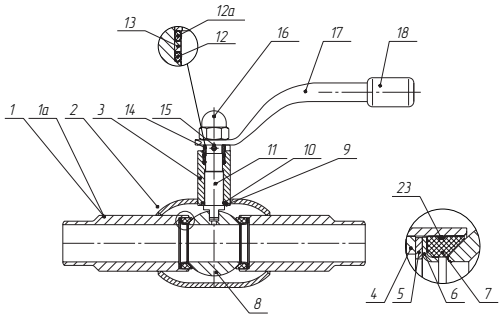

DN 15–40

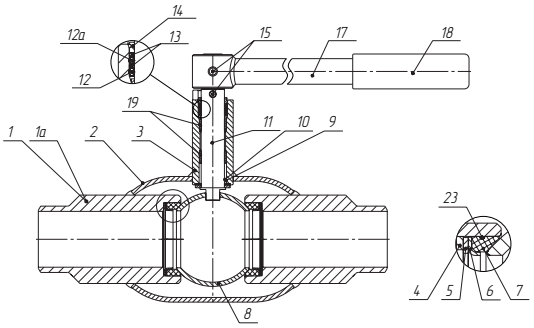

DN 50–80

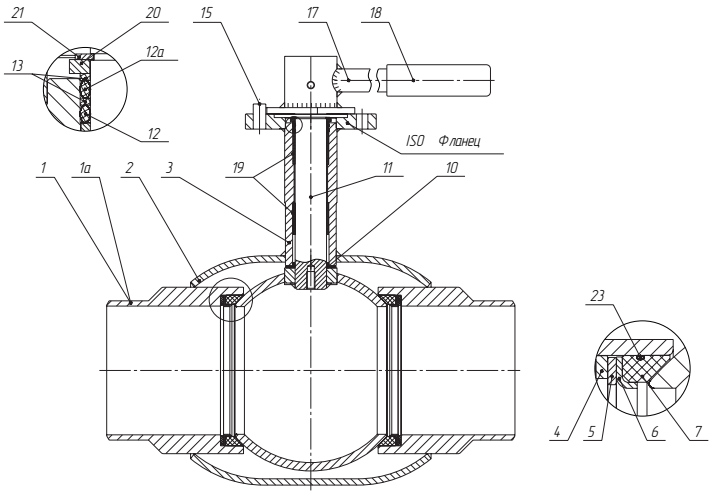

DN 100–400

(15 серия)

Спецификация

№ п/п	Наименование части крана	Материал	№ п/п	Наименование части крана	Материал
1	Патрубки под приварку	Углеродистая сталь	12а	Кольцевое уплотнение	Нитрил NBR (Фторосиликон FVMQ в хладостойком исполнении)
1а	Фланец	Углеродистая сталь	13	Прокладка для кольца	Фторопласт
2	Корпус	Углеродистая сталь	14	Кольцо прокладочное	Нержавеющая сталь
3	Корпус штока	Углеродистая сталь	15	Штифт	Углеродистая сталь
4	Кольцо горловое	Углеродистая сталь	16	Гайка колпачковая	Углеродистая сталь
5	Пружина тарельчатая/пружина сжатия	Углеродистая сталь	17	Рукоятка	Углеродистая сталь
6	Кольцо опорное	Нержавеющая сталь	18	Ухватка	Полипропилен
7	Уплотнение седловое	Фторопласт	19	Подшипник скольжения	Нержавеющая сталь с фторопластовым покрытием
8	Шар	Нержавеющая сталь	20	Крышка штока	Углеродистая сталь
9	Шайба штока	Нержавеющая сталь	21	Кольцо стопорное	Углеродистая сталь
10	Шайба фрикционная	Фторопласт	22	Цапфа в сборе	Нержавеющая сталь
11	Шток	Нержавеющая сталь	23*	Кольцевое уплотнение	Нитрил NBR (Фторосиликон FVMQ в хладостойком исполнении)
12	Кольцевое уплотнение	Viton (Фторосиликон FVMQ в хладостойком исполнении)			

* только для кранов на газоснабжение.

КОНСТРУКЦИЯ И МАТЕРИАЛЫ

Описание материалов «Бивал» с изолирующей вставкой (полный проход), DN 20–300 мм

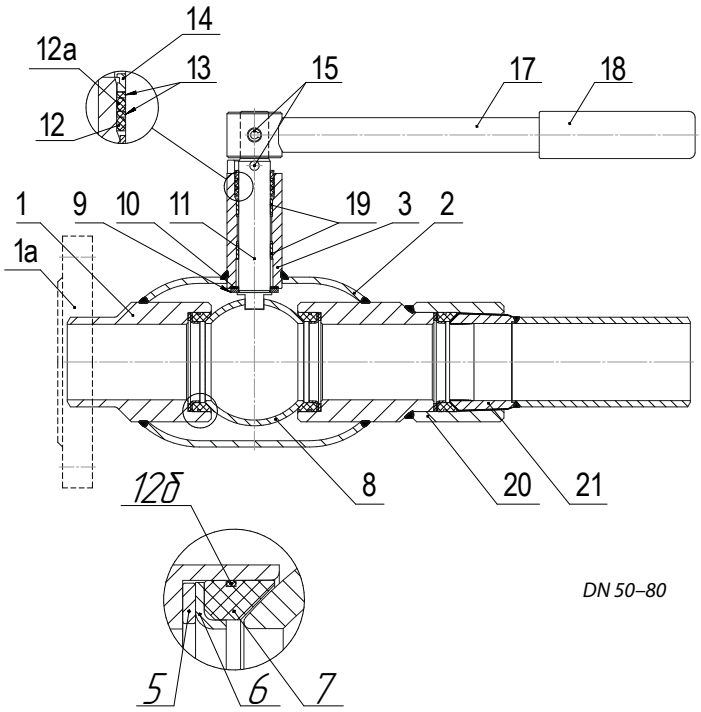

DN 50–80

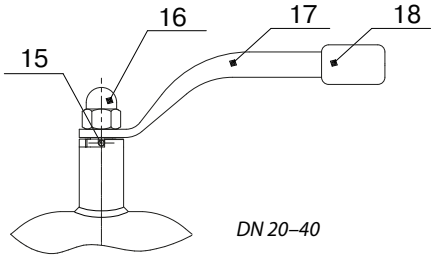

DN 20–40

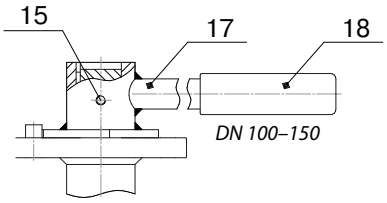

DN 100–150

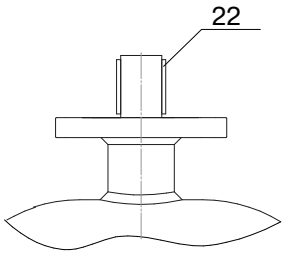

DN 150–300

Спецификация

№ п/п	Наименование части крана	Материал
1	Патрубки под приварку	Углеродистая сталь
1а	Фланец	Углеродистая сталь
2	Корпус	Углеродистая сталь
3	Корпус штока	Углеродистая сталь
4	Кольцо горловое	Углеродистая сталь
5	Пружина тарельчатая	Углеродистая сталь
6	Кольцо опорное	Нержавеющая сталь
7	Уплотнение седловое	Фторопласт
8	Шар	Нержавеющая сталь
9	Шайба штока	Нержавеющая сталь
10	Шайба фрикционная	Фторопласт
11	Шток	Нержавеющая сталь
12	Кольцевое уплотнение	Витон (фторсиликон FVMQ в хладостойком исполнении)
12а	Кольцевое уплотнение	NBR (фторсиликон FVMQ в хладостойком исполнении)
12б	Кольцевое уплотнение	NBR (фторсиликон FVMQ в хладостойком исполнении)
13	Прокладка для кольца	Фторопласт
14	Кольцо прокладочное	Нержавеющая сталь
15	Штифт	Углеродистая сталь
16	Гайка колпачковая	Углеродистая сталь
17	Рукоятка	Углеродистая сталь
18	Ухватка	Полипропилен
19	Подшипник скольжения	Нержавеющая сталь с фторопластовым покрытием
20	Муфта	Углеродистая сталь
21	Вставка	Углеродистая сталь, покрытая диэлектриком
22	Шпонка	Углеродистая сталь

Компания оставляет за собой право вносить конструктивные изменения
АДЛ — производство и поставки оборудования для инженерных систем
Тел.: +7 (495) 937-89-68, +7 (495) 221-63-78 | Факс: +7 (495) 933-85-01/02
info@adl.ru | www.adl.ru | Интернет-магазин: www.valve.ru

КОНСТРУКЦИЯ И МАТЕРИАЛЫ

Особенности конструкции полнопроходных шаровых кранов «Бивал», DN 350–1200 мм

1) Оптимальные значения моментов открытия-закрытия шарового крана

Подшипники штока, уплотнения по штоку и шару сделаны из самосмазывающихся материалов, обладающих низкими коэффициентами трения, что обеспечивает невысокий момент открытия-закрытия крана в течение всего срока службы.

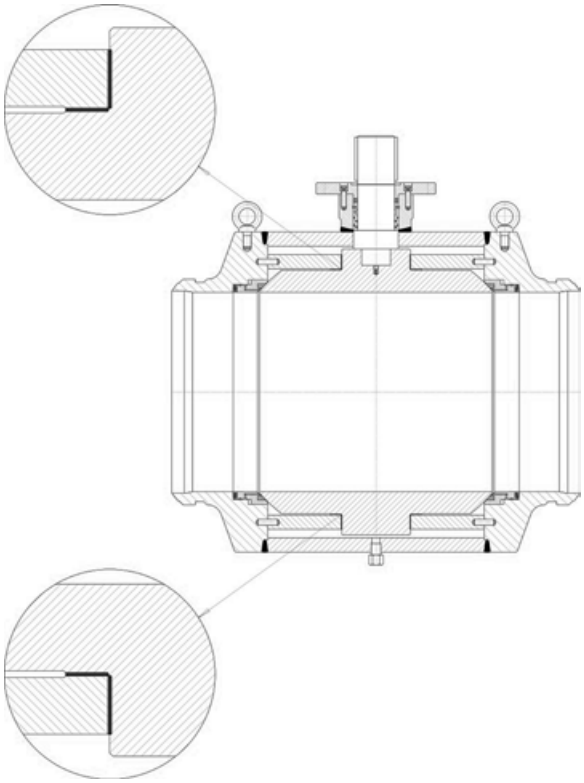

2) Уплотнение по шару с системой двойного поджима

Герметичность по шару в обоих направлениях обеспечивается металлическим уплотнением и О-образным полимерным кольцом.

При низком давлении уплотнения поджимаются к шару пружинами, при повышении давления — дополнительно давлением рабочей среды.

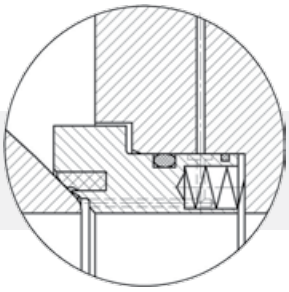

3) Огнестойкое исполнение шарового крана

Два О-образных кольца и графитовая прокладка обеспечивают герметичность по штоку. Если О-образные кольца повреждены огнем, графитовая прокладка предотвращает протечки жидкости или газа. В случае разрушения седлового уплотнения герметичность шарового крана сохраняется благодаря уплотнению по шару «металл по металлу».

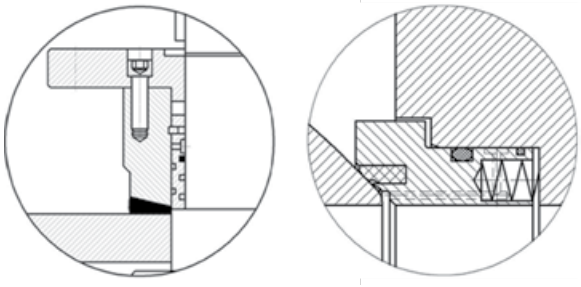

4) Система аварийного ввода уплотнителя в узел штока и седлового уплотнения

В случае экстренных ситуаций, когда седловое уплотнение и/или О-образные кольца штока повреждены или разрушены, впрыск уплотняющей смазки позволяет ликвидировать протечки по штоку и шару до момента устранения неисправностей.

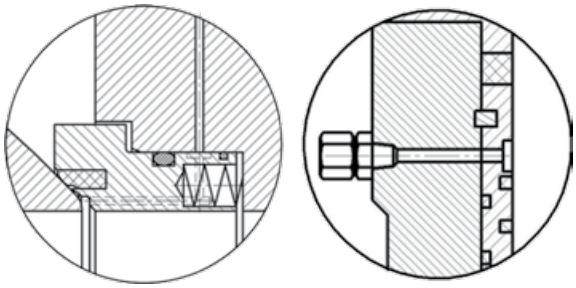

5) Антистатическая конструкция шарового крана

Особая конструкция обеспечивает электрическую проводимость между шаром, штоком и корпусом, тем самым предотвращая возможность искрообразования во время открытия-закрытия крана.

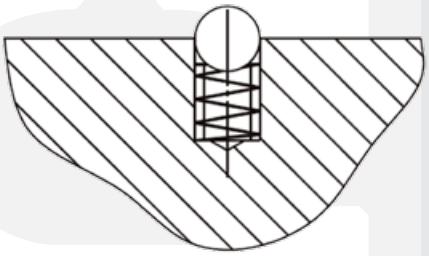

КОНСТРУКЦИЯ И МАТЕРИАЛЫ

Особенности конструкции полнопроходных шаровых кранов «Бивал», DN 350–1200 мм

6) Сброс избыточного давления

Данное исполнение седловых уплотнений является опциональным и оговаривается при заказе. Эта конструкция автоматически сбрасывает избыточное давление в трубопровод, тем самым предохраняя кран от повреждений и исключая протечку рабочей среды в атмосферу.

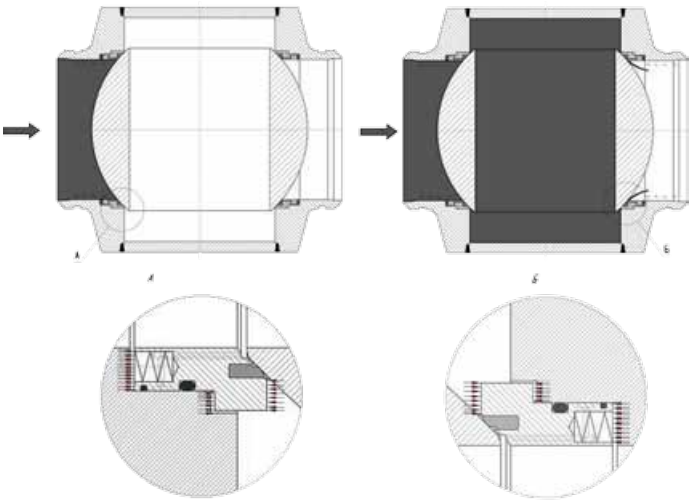

9) Система дублирования седловых уплотнений (по запросу)

Конструкция седловых уплотнений позволяет при протечке по входному уплотнению сохранять герметичность шарового крана в целом. Если рабочая среда проникает в полость шарового крана , то создаваемое ею давление дополнительно прижимает выходное уплотнение к шару.

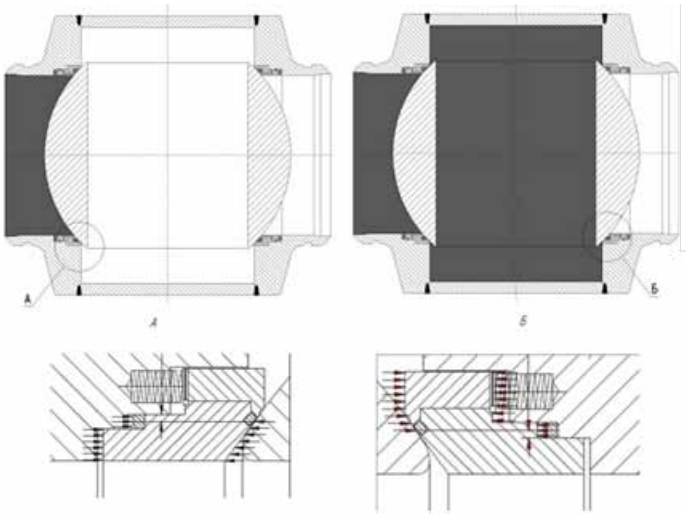

7) DBB (double block and bleed) система двойной блокировки и сброса давления

Наличие на корпусе крана дренажных и продувочных пробок позволяет осуществлять дренаж и продувку как в открытом, так и в закрытом положении крана, непрерывно проверять состояние седловых уплотнений. По запросу на месте дренажной пробки может быть установлен спускной клапан либо манометр.

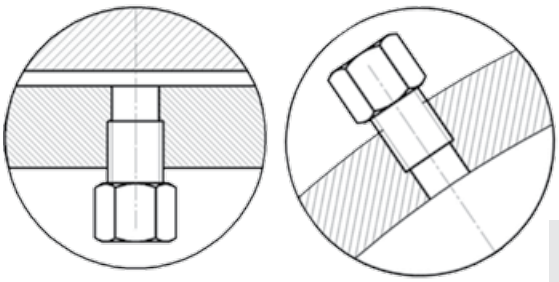

8) Возможность выбора материала седлового уплотнения (полимерная вставка)

Исполнение седловых уплотнений может быть изменено в зависимости от условий эксплуатации крана и оговаривается при заказе.

10) Шток с защитой от «выброса» и с заменяемыми уплотнениями

Защита от выброса штока обеспечивается его конструкцией: диаметр нижней части штока больше диаметра его верхней части.

Уплотнение штока состоит из двух О-образных колец и одного графитового, запираемого верхним присоединительным фланцем. Уплотнение штока можно заменить, когда кран находится в системе в положении закрыто.

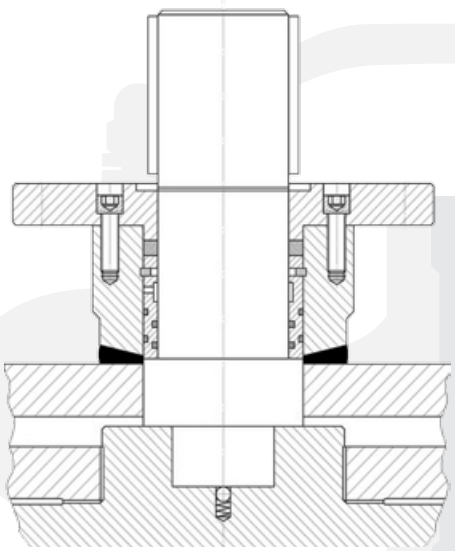

Компания оставляет за собой право вносить конструктивные изменения
АДЛ — производство и поставки оборудования для инженерных систем
Тел.: +7 (495) 937-89-68, +7 (495) 221-63-78 | Факс: +7 (495) 933-85-01/02
info@adl.ru | www.adl.ru | Интернет-магазин: www.valve.ru

КОНСТРУКЦИЯ И МАТЕРИАЛЫ

Описание материалов «Бивал» (полный проход), DN 350–1200 мм

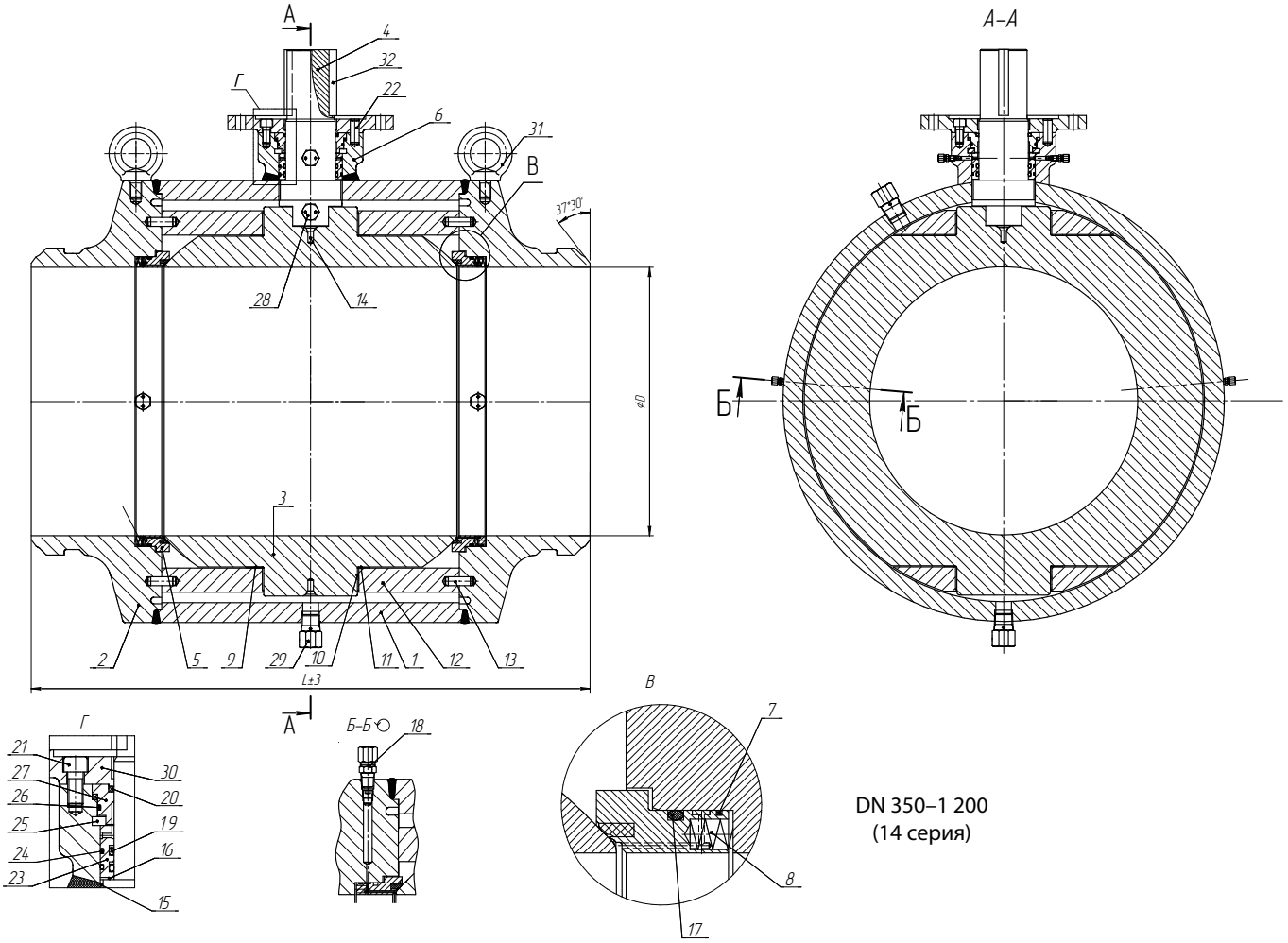

DN 350–1 200
(14 серия)

Спецификация

№ п/п	Наименование части крана	Материал	№ п/п	Наименование части крана	Материал
1	Корпус	Углеродистая сталь	17	Кольцо	Витон
2	Патрубок	Углеродистая сталь	18	Штуцер	Углеродистая сталь
3	Шар	Углеродистая сталь +Cr	19	Кольцо	Витон
4	Шток	Нержавеющая сталь	20	Термостойкое кольцо	Графит
5	Уплотнение седловое в сборе	Углеродистая сталь +Cr +вставка DEVLON V-API	21	Винт	Инструментальная сталь
6	Корпус штока	Углеродистая сталь	22	Штифт	Инструментальная сталь
7	Термостойкое кольцо	Графит	23	Кольцо уплотнительное	Углеродистая сталь
8	Пружина	Пружинная сталь	24	Кольцо	Витон
9	Подшипник	Нержавеющая сталь с фторопластовым покрытием	25	Кольцо пружинное	Пружинная сталь
10	Подшипник	Нержавеющая сталь с фторопластовым покрытием	26	Кольцо	Витон
11	Подкладка регулирующая	Нержавеющая сталь + PTFE	27	Втулка	Углеродистая сталь+Ni
12	Пластина опорная	Углеродистая сталь	28	Продувочный клапан	Инструментальная сталь
13	Штифт	Инструментальная сталь	29	Дренажный клапан	Инструментальная сталь
14	Антистатический узел	-	30	Фланец	Углеродистая сталь
15	Подшипник	Нержавеющая сталь с фторопласто-вым покрытием	31	Рым болт	Углеродистая сталь
16	Подшипник	Нержавеющая сталь с фторопластовым покрытием	32	Шпонка	Инструментальная сталь

УСТАНОВКА И ЭКСПЛУАТАЦИЯ

Стальные шаровые краны «Бивал». Установка и эксплуатация

Меры безопасности при установке и работе крана

1. К установке в трубопровод и обслуживанию крана допускается только квалифицированный рабочий персонал.

2. При подъеме и/или транспортировке крана с помощью механических подъемных средств запрещается осуществлять закрепление и/или захват за рукоятку, штурвал редуктора, части электро- или пневмопривода. Допускается при монтаже осуществлять захват крана за корпус штока (для кранов DN до 200 мм), патрубки, присоединительные фланцы.

Установку и монтаж кранов надземной эксплуатации DN свыше 200 мм необходимо производить с использованием установленных на корпусе кранов проушин и соблюдением действующих правил по осуществлению грузоподъемных работ. Для кранов свыше DN 200 захват за корпус штока не допускается.

3. Недопустимо использование кранов шаровых стальных «Бивал» в качестве регулирующей арматуры.

4. Краны шаровые стальные «Бивал» допускаются к эксплуатации на параметры среды, не превышающие указанных в данном каталоге и эксплуатационной документации. Не допускается применение кранов шаровых «Бивал» для пара.

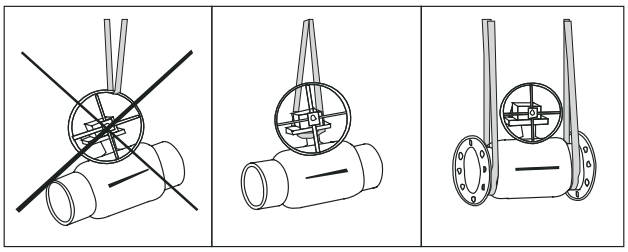

Руководство по установке и монтажу

1. Убедитесь, что кран шаровой находится в открытом состоянии. При монтаже кран стальной шаровой «Бивал» должен быть в положении «Полностью открыт».

2. Убедитесь, что внутри шарового крана нет посторонних предметов и загрязнений, которые могли появиться в процессе транспортировки и/или хранения.

3. Краны шаровые стальные «Бивал» приварные предназначены для установки в трубопровод при помощи дуговой или газовой сварки в соответствии с правилами и нормами промышленной безопасности, в частности ПБ 12-529-03. Для обеспечения качества сварного шва рекомендуется зачистить концы трубопровода от загрязнений и ржавчины.

4. При сварке следует избегать перегрева корпуса крана шарового. При необходимости для охлаждения корпуса крана шарового используйте влажную ткань. Приваренный кран шаровой запрещается открывать или закрывать до полного остывания.

5. Недопустимо уменьшение строительной длины приварного шарового крана, т. к. эта длина специально рассчитана во избежание перегрева уплотнения шара при установке крана в трубопровод.

6. При монтаже крана шарового резьбового необходимо произвести осмотр поверхности резьбы крана и ответной части трубопровода. На резьбе не должно быть забоин, вмятин и заусенцев, препятствующих навинчиванию крана шарового. При навинчивании шарового крана недопустимо использование нестандартного инструмента.

7. При монтаже крана шарового фланцевого необходимо произвести осмотр уплотнительных поверхностей фланцев. На них не должно быть забоин, раковин, заусенцев, а также других дефектов поверхностей. Затяжка болтов на фланцевых соединениях должна быть равномерной по всему периметру.

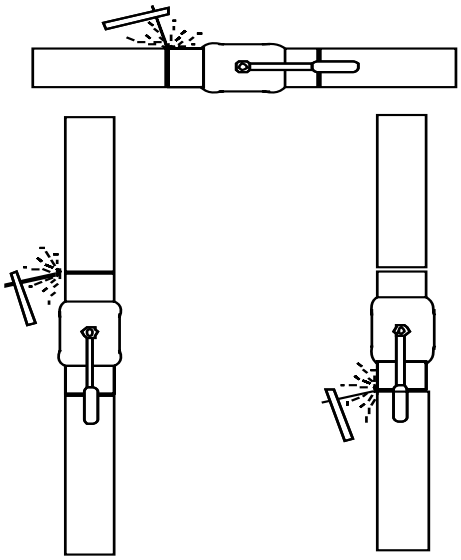

8. На кран шаровой нанесен слой защитного лакокрасочного покрытия для предотвращения воздействия влаги извне. Нанесение повторного покрытия на шаровой кран после монтажа не требуется.

9. При установке крана шарового в помещениях с высокой влажностью, вне сооружений или на подземные коммуникации корпус крана и шток должны быть надежно изолированы от воздействия внешней среды во избежание коррозии наружной поверхности штока.

10. Установка стального шарового крана в технологическую линию должна производиться в соответствии с требованиями проекта заказчика и учетом норм, правил и стандартов промышленной безопасности РФ.

11. Открытие и закрытие крана шарового следует производить плавно во избежание гидравлического удара.

Компания оставляет за собой право вносить конструктивные изменения
АДЛ — производство и поставки оборудования для инженерных систем
Тел.: +7 (495) 937-89-68, +7 (495) 221-63-78 | Факс: +7 (495) 933-85-01/02
info@adl.ru | www.adl.ru | Интернет-магазин: www.valve.ru

УСТАНОВКА И ЭКСПЛУАТАЦИЯ

Инструкция по установке механических редукторов серии Q* на шаровые краны «Бивал»

1.1 Перед установкой редуктора убедитесь, что головка штока шарового крана, поверхности и монтажные отверстия фланцев, ответная часть редуктора чисты и не имеют зауценцев.

1.2 Установите шаровой кран в положение «открыто». В положении «открыто» риска указателя положения на головке штока или воображаемая линия, соединяющая шпонки на головке штока, расположена по продольной оси крана.

1.3 Установите редуктор в положение «открыто» — указатель положения редуктора должен указывать на положение OPEN: «открыто» (см. рис. 1).

1.4 Установите муфту в редуктор.

1.5 Установите шаровой кран в положение, при котором шток крана расположен вертикально.

1.6 Нанесите на головку штока шарового крана небольшое количество масла или любой другой смазки для облегчения соединения.

1.7 Установите редуктор на кран таким образом, чтобы направление указателя положения в состоянии «открыто» совпадало с продольной осью крана. При установке избегайте перекосов редуктора относительно плоскости присоединительного фланца крана. Проследите, чтобы шпонка не выпала из паза на штоке крана. При необходимости нанесите любую консистентную смазку под шпонку, чтобы шпонка не выпала в момент посадки редуктора.

1.8 Закрепите с помощью болтов редуктор на ответном фланце крана. Последовательность затягивания болтов должна быть «крест-накрест» для лучшей посадки редуктора.

1.9 Проведите контрольное открытие/закрытие крана.

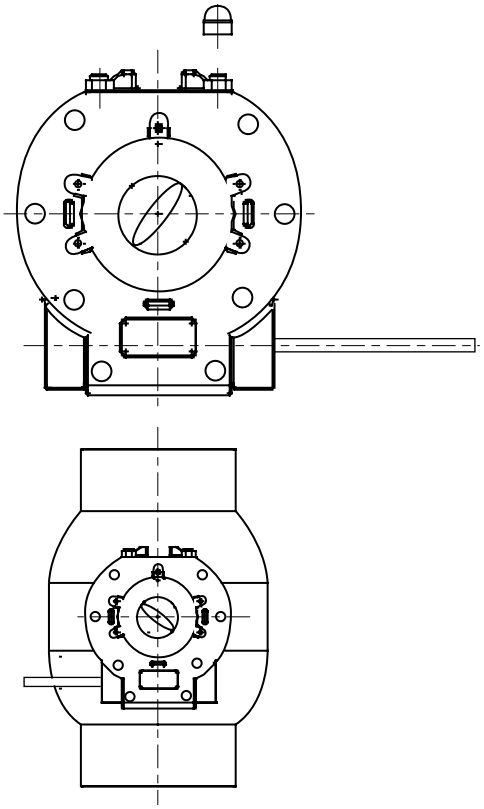

Рис. 1
В положении «открыто»
ось указателя положения должна совпадать с осью крана;
в положении «закрыто» —
перпендикулярна оси крана

* подробную информацию по механическим редукторам можной найти в каталоге «Сервоприводы для трубопроводной арматуры».

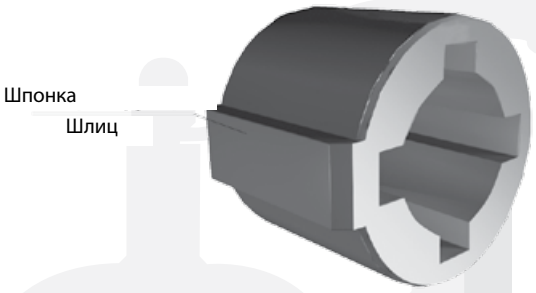

Рис. 2
Муфта для редукторов ProGear

РАЗРЕШИТЕЛЬНАЯ ДОКУМЕНТАЦИЯ

DNV·GL

MANAGEMENT SYSTEM CERTIFICATE

Сертификат №:
190535-2015-AQ-MCW-FINAS

Дата начальной сертификации:
15 октября 2012

Действителен:
07 сентября 2018 - 15 октября 2021

Настоящим удостоверяется, что система менеджмента организации:

ООО "Торговый Дом АДЛ"
пос. Радужный, 45, Коломенский район, Московская область, Российская Федерация, 140483

была признана соответствующей станда
ISO 9001:2015

Настоящий сертификат действителен дл
**ПРОЕКТИРОВАНИЕ, ПРОИЗВОДСТВО
АРМАТУРЫ, ПАРОВОГО ОБОРУДОВА
НАСОСНОГО ОБОРУДОВАНИЯ, АВТО**

Место и дата:
Москва, 07 сентября 2018

Невыполнение условий Договора на сертификацию делает данный Серти
Аккредитованный офис: DNV GL BUSINESS ASSURANCE FINLAND OY AB,
assurance.dnvgl.com

DNV·GL

FULL QUALITY ASSURANCE CERTIFICATE

Certificate No.:
8191-2016-CE-MCW-ACCREDIA
This certificate consists of 2 pages

Initial date:
27 May 2013

Valid:
15 June 2016 - 26 May 2019

This is to certify that the quality system of

Torgovyi Dom ADL, LLC

p. Raduzniy, 45, Kolomenskiy district, Moscow region, 140483, Russian Federation

has been assessed and found to comply with respect to the conformity assessment procedure described in:
ANNEX III MODULE H OF DIRECTIVE 97/23/EC ON PRESSURE EQUIPMENT

This certificate is valid for the following scope:

Type of Pressure Equipment **Pressure a**
Product Name **Steel ball v supply, ga processes**

Place and date:
Vimercate 23 June 2016

ACCREDIA

Lack of fulfilment of conditions as set out in the Certification Agreement may render this
DNV GL Business Assurance Italia S.r.l. Via Energy Park, 14, 20871 Vimercate (MB), Italy

СИСТЕМА ДОБРОВОЛЬНОЙ СЕРТИФИКАЦИИ ГАЗСЕРТ
РОСС RU.3719.04ЮАЧ0
ОРГАН ПО СЕРТИФИКАЦИИ
Общество с ограниченной ответственностью Орган по сертификации
«Отраслевой сертификационно-испытательный центр»
рег. № ЮАЧ0.RU.1401
410056, Российская Федерация, город Саратов, улица Вольская, дом 35, телефон/факс: (8452)746-915

СЕРТИФИКАТ СООТВЕТСТВИЯ

№ ЮАЧ0.RU.1401.Н00164 **П 000606**

Срок действия: с 28.03.2016 по 27.03.2019

ПРОДУКЦИЯ: Краны шаровые «БИВАЛ» серии КШГ, КШГХ DN15-700 мм, PN до 40 кгс/см^2, краны шаровые изолирующие «БИВАЛ» серии КШГИ, КШГИХ DN20-300 мм, PN до 16 кгс/см^2, вставки электроизолирующие серии ВЭИ, ВЭИХ DN 20-300 мм, PN до 16 кгс/см^2. ТУ 3742-035-81673229-2010. Серийный выпуск.
КОД ОКП: 37 4220 **КОД ТН ВЭД РФ:**

СООТВЕТСТВУЕТ ТРЕБОВАНИЯМ НОРМАТИВНЫХ ДОКУМЕНТОВ: ГОСТ Р 53672-2009, ГОСТ 21345-2005, ГОСТ Р 56001-2014, ГОСТ Р 55472-2013, ТУ 3742-035-81673229-2010
ИЗГОТОВИТЕЛЬ: Общество с ограниченной ответственностью «Торговый Дом АДЛ», ИНН 7718625072
140483, Российская Федерация, Московская область, Коломенский район, поселок Радужный , дом 45. Телефон: (496) 619-26-16, факс: (496) 619-26-16, e-mail: info@adl.ru
СЕРТИФИКАТ ВЫДАН: Общество с ограниченной ответственностью «Торговый Дом АДЛ», 140483, Российская Федерация, Московская область, Коломенский район, поселок Радужный, дом 45. Телефон: (496) 619-26-16, факс: (496) 619-26-16, e-mail: info@adl.ru
НА ОСНОВАНИИ: Протокол сертификационных испытаний № 152 от 14.03.2016г., ИЦ «Отраслевой сертификационно-испытательный центр», г. Саратов, № ЮАЧ0.RU.2101; Акт о результатах анализа состояния производства от 14.03.2016г., ОС «Отраслевой сертификационно-испытательный центр», г. Саратов, № ЮАЧ0.RU.1401
ДОПОЛНИТЕЛЬНАЯ ИНФОРМАЦИЯ: Схема сертификации 4с. Инспекционный контроль: март 2017г., март 2018г.

Руководитель органа по сертификации В.М. Мороз
Эксперт С.В. Рыблов

Компания оставляет за собой право вносить конструктивные изменения
АДЛ — производство и поставки оборудования для инженерных систем
Тел.: +7 (495) 937-89-68, +7 (495) 221-63-78 | Факс: +7 (495) 933-85-01/02
info@adl.ru | www.adl.ru | Интернет-магазин: www.valve.ru

РАЗРЕШИТЕЛЬНАЯ ДОКУМЕНТАЦИЯ

ТАМОЖЕННЫЙ СОЮЗ
ДЕКЛАРАЦИЯ О СООТВЕТСТВИИ

Заявитель, Общество с ограниченной ответственностью «Торговый Дом АДЛ»

Адрес: 107076, Российская Федерация, город Москва, улица Стромынка, дом 21, корпус 2. Фактический адрес: 140483, Российская Федерация, Московская область, Коломенский район, поселок Радужный, дом 45, тел. +74966192616, факс +74966192616, E-mail: info@adl.ru, ОГРН 1077746297661

в лице, Генерального директора ООО "Торговый Дом АДЛ" Хильмановича Дмитрия Анатольевича, действующего на основании Устава

заявляет, что Арматура промышленная трубопроводная: краны шаровые торговой марки БИВАЛ, типы: КШГ, КШГХ, КШГИ, КШГИХ, КШМ, КШР, КШРХ, КШТ, КШТХ

Изготовитель: Общество с ограниченной ответственностью «Торговый Дом АДЛ», Адрес: 107076, Российская Федерация, город Москва, улица Стромынка, дом 21, корпус 2 Фактический адрес: 140483, Российская Федерация, Московская область, Коломенский район, поселок Радужный, дом 45
Код ТН ВЭД ТС: 8481808199
Серийный выпуск
Технические условия: ТУ 3742-054-816
шаровые краны"; ТУ 3742-035-81673229-2
шаровые газовые изолирующие и вставки
2009 "Краны шаровые БИВАЛ", ТУ
минеральных масел торговой марки БИВА

соответствует требованиям

ТР ТС 032/2013 "О безопасности оборудова

Декларация о соответствии принята на

Протоколов № 150803/П-04И, №150803/П-
03.08.2015 г. - ИЛ ООО «Ивановский Фонд
153032, г. Иваново, ул. Станкостроителей,
Технической документации изготовителя.
Сертификата системы менеджмента качест
FINAS от 27.11.2015 г., выдан ОССК "DNV
АВ", Финляндия.
Обоснований безопасности № КШГ 001-20
02.09.2013 г., № ОБ 011-2013 от 02.09.2013

Дополнительная информация

Условия хранения продукции в соответств
конкретного изделия, срок хранения (служ
товаросопроводительной и/или эксплуатац

Декларация о соответствии действи включительно.

(подпись)
М.П.

Сведения о регистрации декларации о со
Регистрационный номер декларации о со

Дата регистрации декларации о соответс

ТАМОЖЕННЫЙ СОЮЗ
СЕРТИФИКАТ СООТВЕТСТВИЯ

№ ТС RU C-RU.АИ30.В.02204
Серия RU № 0291233

ОРГАН ПО СЕРТИФИКАЦИИ Орган по сертификации продукции "ИВАНОВО-СЕРТИФИКАТ" Общества с ограниченной ответственностью "Ивановский Фонд Сертификации". Адрес: 153032, Российская Федерация, Ивановская область, город Иваново, улица Станкостроителей, дом 1; Фактический адрес: 153032, Россия, Ивановская обл., г. Иваново, ул. Станкостроителей, дом 1; Телефон: (4932) 23-97-48, (4932) 49-19-95, (4932) 49-19-97; Факс: (4932) 23-97-48, (4932) 49-19-95, (4932) 49-19-97; E-mail: ivfs@mail.ru; Аттестат аккредитации № РОСС RU.0001.11АИ30 от 20.06.2014 г., выдан Федеральной службой по аккредитации

ЗАЯВИТЕЛЬ Общество с ограниченной ответственностью "Торговый Дом АДЛ", Адрес: 107076, РОССИЯ, город Москва, улица Стромынка, дом 21, корпус 2, Фактический адрес: 140483, РОССИЯ, Московская область, Коломенский район, поселок Радужный, дом 45, ОГРН: 1077746297661, Телефон: +74966192616, Факс: +74966192616, E-mail: info@adl.ru

ИЗГОТОВИТЕЛЬ Общество с ограниченной ответственностью "Торговый Дом АДЛ", Адрес: 107076, РОССИЯ, город Москва, улица Стромынка, дом 21, корпус 2, Фактический адрес: 140483, РОССИЯ, Московская область, Коломенский район, поселок Радужный, дом 45, Телефон: +74966192616, Факс: +74966192616

ПРОДУКЦИЯ Арматура промышленная трубопроводная: краны шаровые газовые торговой марки БИВАЛ, типы: КШГ/КШГХ, КШГИ/КШГИХ (категория оборудования – 3, рабочая среда: газ группы 1 и 2, номинальный диаметр от 300 до 1200 мм включительно, максимально допустимое рабочее давление - 1,2 МПа.
Серийный выпуск
Технические условия ТУ 3742-035-81673229-2010 "Краны шаров
газовые изолирующие и вставки электроизолирующие"

КОД ТН ВЭД ТС 8481808199

СООТВЕТСТВУЕТ ТРЕБОВАНИЯМ ТР ТС 032/2013 "О без
под избыточным давлением"

СЕРТИФИКАТ ВЫДАН НА ОСНОВАНИИ Протокол испытаний "Ивановский Центр Сертификации" ООО "Ивановский Фонд Сертифика бессрочный), 153032, г. Иваново, ул. Станкостроителей, д. 1. Акт анали от 25.12.2015 г., выдан ОС продукции "ИВАНОВО-СЕРТИФИКАТ" ООО аккредитации № РОСС RU.0001.11АИ30 до 01.03.2016 г.) 153032, г. Ив безопасности № КШГ 001-2011 ОБ от 10.01.2012 г. Техническая докум менеджмента качества ISO 9001:2008 № 190535-2015-AQ-MCW-FINAS ASSURANCE FINLAND OY AB", Финляндия

ДОПОЛНИТЕЛЬНАЯ ИНФОРМАЦИЯ Условия хранения п ГОСТ 15150-69. Условия хранения конкретного изделия, прилагаемой к продукции товаросопроводительной и/или схема сертификации: 1с

СРОК ДЕЙСТВИЯ С 10.02.2016 ПО 09.02.2021

Руководитель (уполномоченное лицо) органа по сертификации
Эксперт (эксперт-аудитор)
(эксперты (эксперты-аудиторы))

СейсмоБезопасность
СИСТЕМА ДОБРОВОЛЬНОЙ СЕРТИФИКАЦИИ

Система добровольной сертификации в области сейсмостойкости, виброустойчивости, вибропрочности, стойкости к климатическим воздействующим факторам

119311, г.Москва, ул. Крупской, д.8, корп. 3

СЕРТИФИКАТ СООТВЕТСТВИЯ
Серия 001 № 30

Выдан
ООО «Торговый Дом АДЛ»

Адрес: 107076, РФ, город Москва, улица Стромынка, дом 21, корпус 2
Фактический адрес: 140483, РФ, Московская область, Коломенский район, поселок Радужный, дом 45
Телефон: +74966192616, факс +74966192616, E-mail: info@adl.ru

Настоящий сертификат удостоверяет, что оборудование,
Краны шаровые газовые «БИВАЛ» типов КШГ, КШГХ, КШГИ, КШГИХ, выпускаемые по ТУ 3742-035-81673229-2010; Краны шаровые «БИВАЛ» КШТ, КШТХ, выпускаемые по ТУ 3742-017-81673229-2009, Код ТН ВЭД 8481808199
(наименование продукции)

СООТВЕТСТВУЕТ ТРЕБОВАНИЯМ ГОСТ
(наименование нормативного документа)
ГОСТ 30546.1-98, ГОСТ 30546.2-98, ГОСТ 30546.3-98 (исполнение сейсмостойкости 9 баллов по шкале MSK-64)

НА ОСНОВАНИИ
(наименование протокола испытаний, актов проверок)

Протоколов испытаний № 312-01/12-КТ, 313-01/12-КТ от 26.01.2017 года, Испытательная лаборатория (ИЛ) «Контрольтест» ООО «Научно-исследовательский испытательный центр», аттестат аккредитации №СБ.ИЛ.005 от 12.2014 г.

Орган по сертификации: **Общество с ограниченной ответственностью «СЕРТ И КО»**
Фактический адрес: **129085, г. Москва, ул. Б. Марьинская, д. 5**

Регистрационный номер: **СБ.ОС.005**

Дата регистрации: **30.01.2017 г.**

Срок действия сертификата: **29.01.2020 г.**

Руководитель органа по сертификации Крестников А.Н. (ФИО) (подпись)
М.П.
Москва

РАЗРЕШИТЕЛЬНАЯ ДОКУМЕНТАЦИЯ

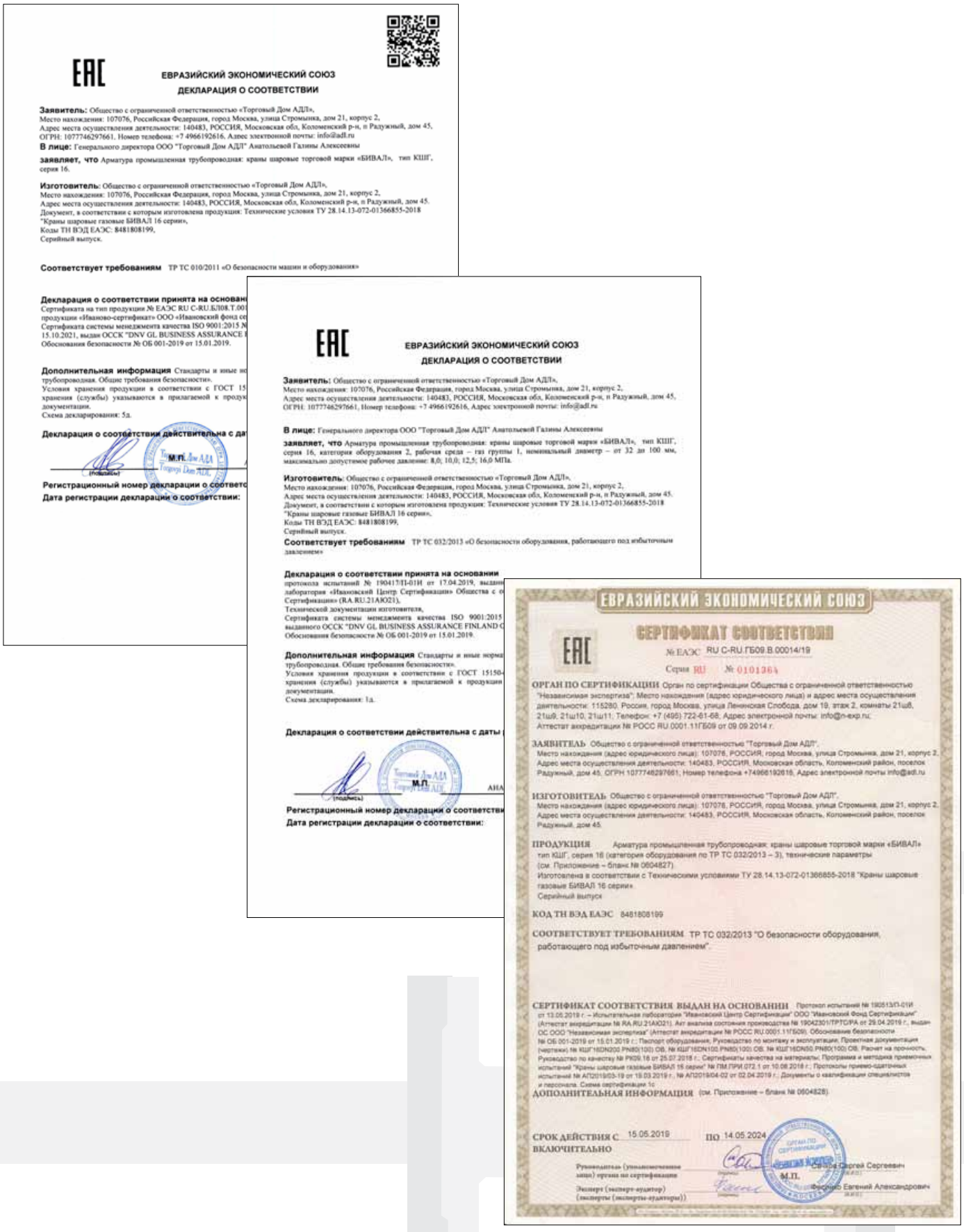

ЕВРАЗИЙСКИЙ ЭКОНОМИЧЕСКИЙ СОЮЗ

ДЕКЛАРАЦИЯ О СООТВЕТСТВИИ

Заявитель: Общество с ограниченной ответственностью «Торговый Дом АДЛ»,
Место нахождения: 107076, Российская Федерация, город Москва, улица Стромынка, дом 21, корпус 2,
Адрес места осуществления деятельности: 140483, РОССИЯ, Московская обл, Коломенский р-н, п Радужный, дом 45,
ОГРН: 1077746297661. Номер телефона: +7 4966192616. Адрес электронной почты: info@adl.ru

В лице: Генерального директора ООО "Торговый Дом АДЛ" Анатольевой Галины Алексеевны

заявляет, что Арматура промышленная трубопроводная: краны шаровые торговой марки «БИВАЛ», тип КШГ, серия 16.

Изготовитель: Общество с ограниченной ответственностью «Торговый Дом АДЛ»,
Место нахождения: 107076, Российская Федерация, город Москва, улица Стромынка, дом 21, корпус 2,
Адрес места осуществления деятельности: 140483, РОССИЯ, Московская обл, Коломенский р-н, п Радужный, дом 45.
Документ, в соответствии с которым изготовлена продукция: Технические условия ТУ 28.14.13-072-01366855-2018
"Краны шаровые газовые БИВАЛ 16 серии»,
Коды ТН ВЭД ЕАЭС: 8481808199,
Серийный выпуск.

Соответствует требованиям ТР ТС 010/2011 «О безопасности машин и оборудования»

Декларация о соответствии принята на основан
Сертификата на тип продукции № ЕАЭС RU C-RU.БЛ08.Т.00
продукции «Иваново-сертификат» ООО «Ивановский фонд се
Сертификата системы менеджмента качества ISO 9001:2015 N
15.10.2021, выдан ОССК "DNV GL BUSINESS ASSURANCE
Обоснования безопасности № ОБ 001-2019 от 15.01.2019.

Дополнительная информация Стандарты и иные но
трубопроводная. Общие требования безопасности».
Условия хранения продукции в соответствии с ГОСТ 15
хранения (службы) указываются в прилагаемой к продук
документации.
Схема декларирования: 5д.

Декларация о соответствии действительна с да

М.П.

(подпись)

Регистрационный номер декларации о соответс
Дата регистрации декларации о соответствии:

ЕВРАЗИЙСКИЙ ЭКОНОМИЧЕСКИЙ СОЮЗ

ДЕКЛАРАЦИЯ О СООТВЕТСТВИИ

Заявитель: Общество с ограниченной ответственностью «Торговый Дом АДЛ»,
Место нахождения: 107076, Российская Федерация, город Москва, улица Стромынка, дом 21, корпус 2,
Адрес места осуществления деятельности: 140483, РОССИЯ, Московская обл, Коломенский р-н, п Радужный, дом 45,
ОГРН: 1077746297661, Номер телефона: +7 4966192616, Адрес электронной почты: info@adl.ru

В лице: Генерального директора ООО "Торговый Дом АДЛ" Анатольевой Галины Алексеевны

заявляет, что Арматура промышленная трубопроводная: краны шаровые торговой марки «БИВАЛ», тип КШГ, серия 16, категория оборудования 2, рабочая среда – газ группы 1, номинальный диаметр – от 32 до 100 мм, максимально допустимое рабочее давление: 8,0; 10,0; 12,5; 16,0 МПа.

Изготовитель: Общество с ограниченной ответственностью «Торговый Дом АДЛ»,
Место нахождения: 107076, Российская Федерация, город Москва, улица Стромынка, дом 21, корпус 2,
Адрес места осуществления деятельности: 140483, РОССИЯ, Московская обл, Коломенский р-н, п Радужный, дом 45.
Документ, в соответствии с которым изготовлена продукция: Технические условия ТУ 28.14.13-072-01366855-2018
"Краны шаровые газовые БИВАЛ 16 серии»,
Коды ТН ВЭД ЕАЭС: 8481808199,
Серийный выпуск.

Соответствует требованиям ТР ТС 032/2013 «О безопасности оборудования, работающего под избыточным давлением»

Декларация о соответствии принята на основании
протокола испытаний № 190417/П-01И от 17.04.2019, выдан
лабораторией «Ивановский Центр Сертификации» Общества с
Сертификации» (RA.RU.21АЮ21),
Технической документации изготовителя,
Сертификата системы менеджмента качества ISO 9001:2015
выданного ОССК "DNV GL BUSINESS ASSURANCE FINLAND C
Обоснования безопасности № ОБ 001-2019 от 15.01.2019.

Дополнительная информация Стандарты и иные норма
трубопроводная. Общие требования безопасности».
Условия хранения продукции в соответствии с ГОСТ 15150-
хранения (службы) указываются в прилагаемой к продукции
документации.
Схема декларирования: 1а.

Декларация о соответствии действительна с даты

М.П.

(подпись)

Регистрационный номер декларации о соответстви
Дата регистрации декларации о соответствии:

ЕВРАЗИЙСКИЙ ЭКОНОМИЧЕСКИЙ СОЮЗ

СЕРТИФИКАТ СООТВЕТСТВИЯ

№ ЕАЭС RU C-RU.ГБ09.В.00014/19

Серия RU № 0101364

ОРГАН ПО СЕРТИФИКАЦИИ Орган по сертификации Общества с ограниченной ответственностью "Независимая экспертиза"; Место нахождения (адрес юридического лица) и адрес места осуществления деятельности: 115280, Россия, город Москва, улица Ленинская Слобода, дом 19, этаж 2, комнаты 21ш8, 21ш9, 21ш10, 21ш11; Телефон: +7 (495) 722-61-68; Адрес электронной почты: info@n-exp.ru; Аттестат аккредитации № РОСС RU.0001.11ГБ09 от 09.09.2014 г.

ЗАЯВИТЕЛЬ Общество с ограниченной ответственностью "Торговый Дом АДЛ", Место нахождения (адрес юридического лица): 107076, РОССИЯ, город Москва, улица Стромынка, дом 21, корпус 2, Адрес места осуществления деятельности: 140483, РОССИЯ, Московская область, Коломенский район, поселок Радужный, дом 45, ОГРН 1077746297661; Номер телефона +74966192616, Адрес электронной почты info@adl.ru

ИЗГОТОВИТЕЛЬ Общество с ограниченной ответственностью "Торговый Дом АДЛ", Место нахождения (адрес юридического лица): 107076, РОССИЯ, город Москва, улица Стромынка, дом 21, корпус 2, Адрес места осуществления деятельности: 140483, РОССИЯ, Московская область, Коломенский район, поселок Радужный, дом 45.

ПРОДУКЦИЯ Арматура промышленная трубопроводная: краны шаровые торговой марки «БИВАЛ» тип КШГ, серия 16 (категория оборудования по ТР ТС 032/2013 – 3), технические параметры (см. Приложение – бланк № 0604827).
Изготовлена в соответствии с Техническими условиями ТУ 28.14.13-072-01366855-2018 "Краны шаровые газовые БИВАЛ 16 серии».
Серийный выпуск

КОД ТН ВЭД ЕАЭС 8481808199

СООТВЕТСТВУЕТ ТРЕБОВАНИЯМ ТР ТС 032/2013 "О безопасности оборудования, работающего под избыточным давлением".

СЕРТИФИКАТ СООТВЕТСТВИЯ ВЫДАН НА ОСНОВАНИИ Протокол испытаний № 190513/П-01И от 13.05.2019 г. – Испытательная лаборатория "Ивановский Центр Сертификации" ООО "Ивановский Фонд Сертификации" (Аттестат аккредитации № RA.RU.21АЮ21), Акт анализа состояния производства № 19042301/ТРТС/РА от 29.04.2019 г., выдан ОС ООО "Независимая экспертиза" (Аттестат аккредитации № РОСС RU.0001.11ГБ09). Обоснование безопасности № ОБ 001-2019 от 15.01.2019 г.; Паспорт оборудования; Руководство по монтажу и эксплуатации; Проектная документация (чертежи) на КШГ16DN200 PN80(100) ОВ, № КШГ16DN100,PN80(100) ОВ, № КШГ16DN50, PN80(100) ОВ. Расчет на прочность, Руководство по качеству № РК09.16 от 25.07.2018 г.; Сертификаты качества на материалы; Программа и методика приемочных испытаний "Краны шаровые газовые БИВАЛ 16 серии" № ПМ.ПРИ.072.1 от 10.08.2018 г.; Протоколы приемо-сдаточных испытаний № АП2019/03-19 от 19.03.2019 г., № АП2019/04-02 от 02.04.2019 г.; Документы о квалификации специалистов и персонала. Схема сертификации 1с

ДОПОЛНИТЕЛЬНАЯ ИНФОРМАЦИЯ (см. Приложение – бланк № 0604828).

СРОК ДЕЙСТВИЯ С 15.05.2019 **ПО** 14.05.2024
ВКЛЮЧИТЕЛЬНО

Руководитель (уполномоченное лицо) органа по сертификации — Сергей Сергеевич

М.П.

Эксперт (эксперт-аудитор) (эксперты (эксперты-аудиторы)) — Евгений Александрович

Компания оставляет за собой право вносить конструктивные изменения
АДЛ — производство и поставки оборудования для инженерных систем
Тел.: +7 (495) 937-89-68, +7 (495) 221-63-78 | Факс: +7 (495) 933-85-01/02
info@adl.ru | www.adl.ru | Интернет-магазин: www.valve.ru

Применение: системы тепло-, водоснабжения, пожаротушения, охлаждения, природного газа, технологические процессы в различных отраслях промышленности

Дисковые поворотные затворы «Гранвэл» (Торговый Дом АДЛ, Россия)

- Дисковые поворотные затворы «Гранвэл», DN 25–1600, PN 1,0/1,6/2,5 МПа. Возможны исполнения в стальном и нержавеющем корпусе. Типы присоединений: межфланцевое, фланцевое, с резьбовыми проушинами
- Дисковые поворотные затворы «Гранвэл» с удлиненным штоком для канальной и бесканальной прокладки трубопроводов
- Дисковые поворотные затворы «Гранвэл» для систем пожаротушения, DN 50–300, PN 1,6/2,5 МПа. Возможно исполнение с концевыми выключателями
- Управление: рукоятка, механический редуктор, приводы пневматические и электрические

Преимущества:

- Сертификат № ЮАЧ0.RU.1401.H00177 ОАО «Газпром газораспределение»
- Класс герметичности А (ГОСТ 9544-2015)
- Сменное седловое уплотнение
- Широкая область применения в зависимости от материалов диска и седлового уплотнения. Корпус затвора с рабочей средой не контактирует
- Тестирование каждого произведенного затвора
- Малый вес и строительная длина
- Низкая стоимость установки и обслуживания

Каталоги: «Трубопроводная арматура общепромышленного применения»

Применение: автоматизация управления трубопроводной арматурой — шаровыми кранами, дисковыми поворотными затворами, задвижками, шиберными затворами

Электро-, пневмоприводы для трубопроводной арматуры

- Электроприводы AUMA (Германия) серий SQ, SA с крутящим моментом от 63 Нм до 22500 Нм
- Электроприводы PS-Automation (Германия) с крутящим моментом от 15 Нм до 1000 Нм — идеальное решение для управления дисковыми поворотными затворами «Гранвэл» до DN 300
- Электроприводы четвертьоборотные взрывозащищенные Schischek (Германия) с крутящим моментом от 5 Нм до 150 Нм
- Электроприводы четвертьоборотные PS-Automation (Германия), питающее напряжение 10, 24, 110, 220 и 380 В, серий PSR-E, PSQ-E, PSQ с крутящим моментом от 15 Нм до 1000 Нм
- Интеллектуальные четвертьоборотные электроприводы PS-Automation (Германия) серии PSQ-AMS для запорно-регулирующих клапанов; питающее напряжение 24, 110, 220 и 380 В, с трехпозиционным и аналоговым управлением, с крутящим моментом от 130 Нм до 1000 Нм. Автоматический ввод в эксплуатацию и широкий набор опций / аксессуаров для промышленной автоматизации
- Линейные электроприводы PS-Automation (Германия) для регулирующих клапанов, питающее напряжение 10, 24, 110, 220 и 380 В, с трехпозиционным и аналоговым управлением, усилием 1–25 кН. Аксессуары и дополнительное оборудование для электроприводов (электропозиционеры, потенциометры, концевые выключатели, интеллектуальные компоненты и т. д.)
- Линейные взрывозащищенные электроприводы Schischek (Германия) для регулирующих клапанов, питающее напряжение 24, 220 В AC/DC; с трехпозиционным и аналоговым управлением, усилием 0,5–10 кН
- Пневмоприводы Prisma (Испания) двусторонние или с возвратной пружиной с крутящим моментом от 10,6 Нм до 65000 Нм
- Пневмоприводы для регулирующих клапанов, нормально-открытые и нормально-закрытые. Исполнения: углеродистая или нержавеющая стали. Аксессуары и дополнительное оборудование для пневмоприводов (пневмопозиционеры, фильтр-редукторы и т. д.)

Преимущества:

- Возможность поставки трубопроводной арматуры с установленными и настроенными электро-, пневмоприводами. Минимальный срок поставки — от 5 дней

Каталоги: «Сервоприводы для трубопроводной арматуры», «Трубопроводная арматура промышленного применения»

Применение: пищевая, фармацевтическая, химическая, нефтеперерабатывающая, газовая и другие отрасли промышленности, а также системы водо-, тепло-, паро- и газоснабжения

Регуляторы давления прямого действия

- Редукционные клапаны (регуляторы давления «после себя») «Гранрег» серии KAT (Торговый Дом АДЛ, Россия), DN 15–200, PN 1,6–4,0 МПа
- Перепускные клапаны (регуляторы давления «до себя») «Гранрег» серии KAT (Торговый Дом АДЛ, Россия), DN 15–200, PN 1,6–4,0 МПа
- Регуляторы перепада давления «Гранрег» серии KAT (Торговый Дом АДЛ, Россия) DN 15–200, PN 1,6–4,0 МПа
- Клапаны для сброса воздуха и устранения вакуума «Гранрег» серии KAT (Торговый Дом АДЛ, Россия) DN 50–300, PN 1,6–4,0 МПа
- Регулирующие клапаны с пилотным управлением, редукционные клапаны, регуляторы перепада давления, перепускные клапаны «Гранрег» серии KAT (Торговый Дом АДЛ, Россия), DN 40–800, PN 1,6/2,5 МПа

Преимущества:

- Широкая область применений и специальные исполнения по параметрам заказчика
- Многолетний опыт эксплуатации оборудования на крупнейших промышленных предприятиях и наливных терминалах, среди которых: ЛУКОЙЛ, Роснефть, Транснефть, Bayer, Coca-Cola, Mars и т. д.

Каталоги: «Регулирующая арматура», «Трубопроводная арматура общепромышленного применения», «Оборудование для пароконденсатных систем», «Трубопроводная арматура промышленного применения»

Применение: нефтегазовая, нефтеперерабатывающая, химическая, металлургическая, пищевая и другие отрасли промышленности

Коаксиальные клапаны Muller Co-ax (Германия)

- Соленоидные клапаны и клапаны с гидропневмоприводом прямого действия
- Соленоидные клапаны 2/2- и 3/2-ходовые, DN 1,5–80, PN до 500 МПа
- Клапаны с гидропневмоприводом 2/2- и 3/2-ходовые, DN 2–250, PN до 500 МПа
- Взрывозащита EExem
- Широкий температурный диапазон применения t –196…+400 °C
- Различные материалы корпуса и уплотнений. Исполнения: алюминий, латунь, оцинкованная сталь, никелированная латунь, никелированная сталь, нержавеющая сталь

Преимущества:

- Малое время срабатывания, возможность эксплуатации на вязких и агрессивных средах
- Возможность специальных исполнений по параметрам заказчика
- Многолетний опыт эксплуатации на крупнейших предприятиях, среди которых: Щекиноазот, Тольяттиазот, Пермский завод Авиадвигатель, ЛУКОЙЛ, Pilkington, завод Борец, Турбокомпрессормаш, Новосибирский завод химконцентратов, Соликамскбумпром, аэропорт Пулково и т. д.

Каталоги: «Коаксиальные клапаны Müller Co-ax (Германия)»

Компания оставляет за собой право вносить конструктивные изменения

АДЛ — производство и поставки оборудования для инженерных систем

Тел.: +7 (495) 937-89-68, +7 (495) 221-63-78 | Факс: +7 (495) 933-85-01/02
info@adl.ru | www.adl.ru | Интернет-магазин: www.valve.ru

Центральный офис АДЛ:

115432, г. Москва,
пр-т Андропова, 18/7
Тел.: +7 (495) 937-89-68
Факс: +7 (495) 933-85-01/02
info@adl.ru

www.adl.ru

Региональные представительства АДЛ:

Владивосток
690078, г. Владивосток
ул. Комсомольская, 3, оф. 717
Тел.: +7 (4232) 75-71-54
E-mail: adlvlc@adl.ru

Волгоград
400074, г. Волгоград
ул. Рабоче-Крестьянская, 22, оф. 535
Тел./факс: +7 (8442) 90-02-72
E-mail: adlvlg@adl.ru

Воронеж
394038, г. Воронеж
ул. Космонавтов, 2Е, оф. 207
Тел./ факс: +7 (4732) 50-25-62
E-mail: adlvoronezh@adl.ru

Екатеринбург
620144, г. Екатеринбург
ул. Московская, 195, оф. 318
Тел.: +7 (343) 344-96-69
E-mail: adlsvr@adl.ru

Иркутск
664047, г. Иркутск
ул. Советская, 3, оф. 415
Тел.: +7 (3952) 48-67-85
E-mail: adlirk@adl.ru

Казань
420029, г. Казань
ул. Халитова, 2, оф. 203
Тел.: +7 (843) 567-53-34
E-mail: adlkazan@adl.ru

Кемерово
650992, г. Кемерово,
ул. Карболитовская, 1/1, оф. 318
Тел. +7 (3842) 90-01-24
E-mail: adlkemerovo@adl.ru

Краснодар
350015, г. Краснодар
ул. Красная, 154
Тел.: +7 (861) 201-22-47
E-mail: adlkrd@adl.ru

Красноярск
660012, г. Красноярск
ул. Полтавская 38/14
Тел./факс: +7 (391) 217-89-29
E-mail: adlkrs@adl.ru

Нижний Новгород
603146, г. Нижний Новгород
ул. Бекетова, 71
Тел./факс: +7 (831) 461-52-03
E-mail: adlnn@adl.ru

Новосибирск
630132, г. Новосибирск
ул. Челюскинцев, 30/2, оф. 409
Тел.: +7 (383) 230-31-27
E-mail: adlnsk@adl.ru

Омск
644103, г. Омск
ул. 24 Линия, 59
Тел.: +7 (3812) 91-36-20
E-mail: adlomsk@adl.ru

Пермь
614016, г. Пермь
ул. Глеба Успенского, 15а/1
Тел.: +7 (342) 227-44-79
E-mail: adlperm@adl.ru

Ростов-на-Дону
344010, г. Ростов-на-Дону
ул. Красноармейская, 143 АГ, оф. 705
Тел.: +7 (863) 200-29-54
E-mail: adlrnd@adl.ru

Самара
443067, г. Самара
ул. Карбышева, 61В, оф. 608
Тел.: +7 (846) 203-39-70
E-mail: adlsmr@adl.ru

Санкт-Петербург
194100, г. Санкт-Петербург,
Кантемировская ул., 39 А, оф. 7-Н
Тел.: +7 (812) 718-63-75, 322-93-02
E-mail: adlspb@adl.ru

Саратов
410056, г. Саратов
ул. Чернышевского, 94А, оф. 305
Тел.: +7 (8452) 65-95-87
E-mail: adlsaratov@adl.ru

Тюмень
625013, г. Тюмень
ул. Пермякова, 7/1, оф. 918
Тел.: +7 (3452) 53-23-04
E-mail: adltumen@adl.ru

Уфа
450105, г. Уфа
ул. Жукова, 22, оф. 303
Тел.: +7 (347) 292-40-12
E-mail: adlufa@adl.ru

Хабаровск
680000, г. Хабаровск
ул. Хабаровская, 8, лит. А, Ф1, оф. 306
Тел.: +7 (4212) 72-97-83
E-mail: adlkhb@adl.ru

Челябинск
454138, г. Челябинск
ул. Молодогвардейцев, 7, оф. 222
Тел.: +7 (351) 211-55-87
E-mail: adlchel@adl.ru

Ярославль
150000, г. Ярославль
ул. Свободы, 2, оф. 312/5
Тел.: +7 (4852) 64-00-13
E-mail: adlyar@adl.ru

Минск
220015, Республика Беларусь
г. Минск, ул. Пономаренко, 35А, оф. 230
Тел.: +7 (37517) 228-25-42
E-mail: adlby@adl.ru

Алматы
050057, Республика Казахстан
г. Алматы, ул. Тимирязева, 42,
пав. 15/108 , оф. 204
Тел.: +7 (727) 345-00-54
E-mail: adlkz@adl.ru

КТА19 06.19